www.piaski.com.pl

ALBION

KSZ-160

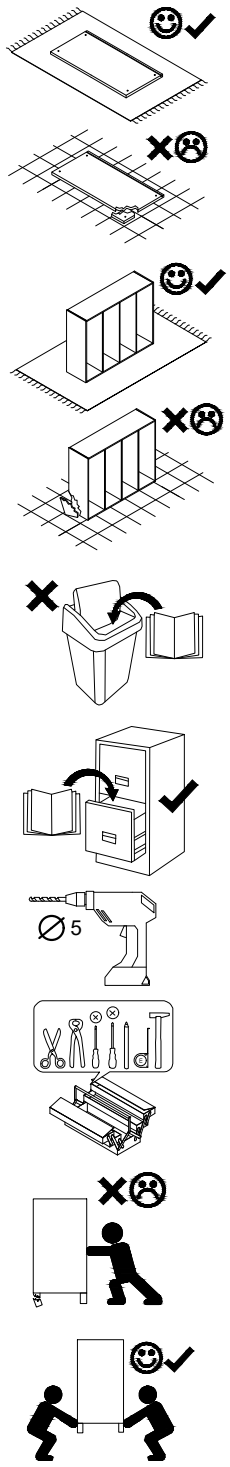

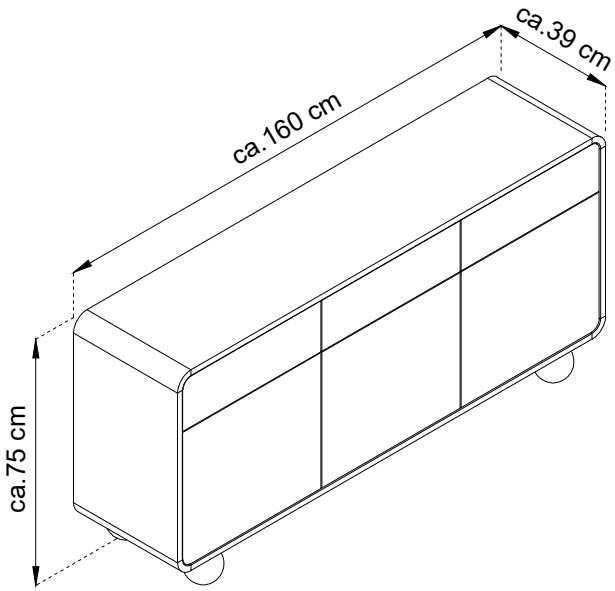



ca.2H

(D) Montageanleitung
(FR) Notice de montage
(NL) Handleiding voor de montage
(CZ) Montážní návod
(HU) Szerelési útmutató
(TR) Montaj talimati
(E) Instrucciones de montaje
(GB) Assembly Instructions
(IT) Istruzioni di montaggio
(PL) Instrukcja montażu
(SK) Návod na montáž
(RO) Instructiuni de montaj
(RU) Инструкции по монтажу

PIASKI
SINCE 1989

Fabryka Mebli PIASKI Henryk Kaczorowski sp. z o.o.
PIASKI 1C, 63-645 Łęka Opatowska
gpsr@piaski.com.pl

26.11.2026

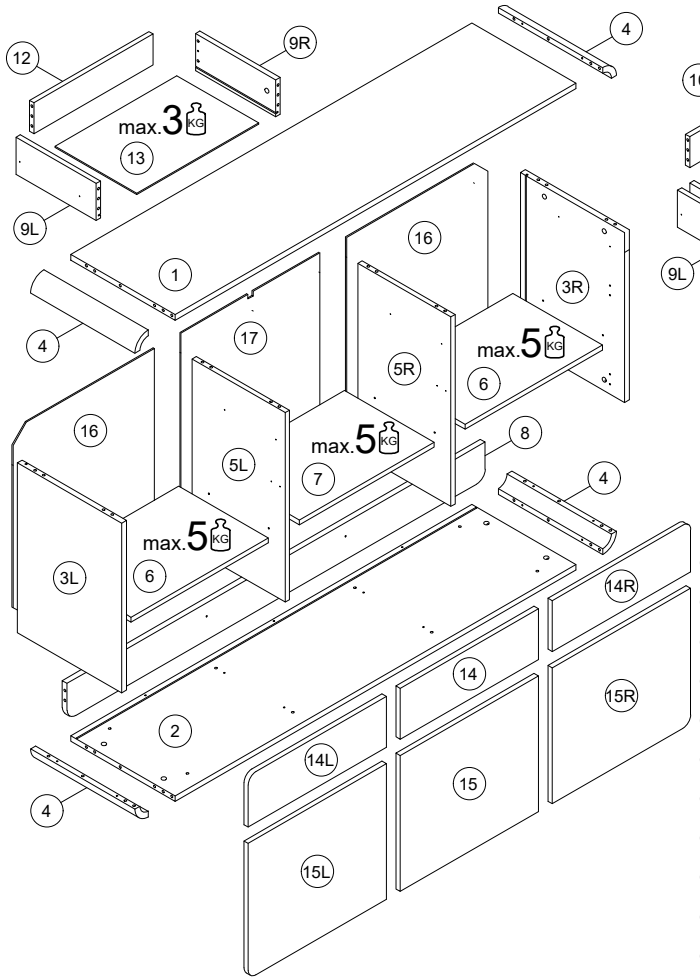

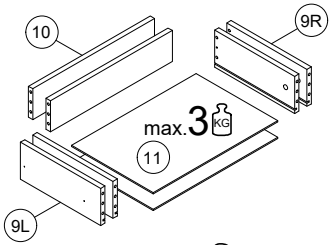

max. KG = 40 kg.

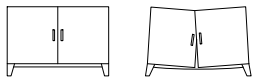

						3 / 3
1	1500	390	18	x1	2 / 3
2	1500	390	18	x1	2 / 3
3L	390	550	18	x1	2 / 3
3R	390	550	18	x1	2 / 3
4	390	50	50	x4	3 / 3
5L	614	348	16	x1	3 / 3
5R	614	348	16	x1	3 / 3
6	513	335	18	x2	3 / 3
7	504	335	18	x1	2 / 3
8	1564	120	18	x1	2 / 3
9L	300	120	16	x3	2 / 3
9R	300	120	16	x3	2 / 3
10	456	100	16	x2	2 / 3
11	468	306	2.5	x2	3 / 3
12	446	100	16	x1	2 / 3
13	458	306	2.5	x1	3 / 3
14	517	165	16	x1	3 / 3
14L	517	165	16	x1	3 / 3
14R	517	165	16	x1	3 / 3
15	517	440	16	x1	3 / 3
15L	517	440	16	x1	3 / 3
15R	517	440	16	x1	3 / 3
16	528	626	2.5	x2	3 / 3
17	520	626	2.5	x1	3 / 3

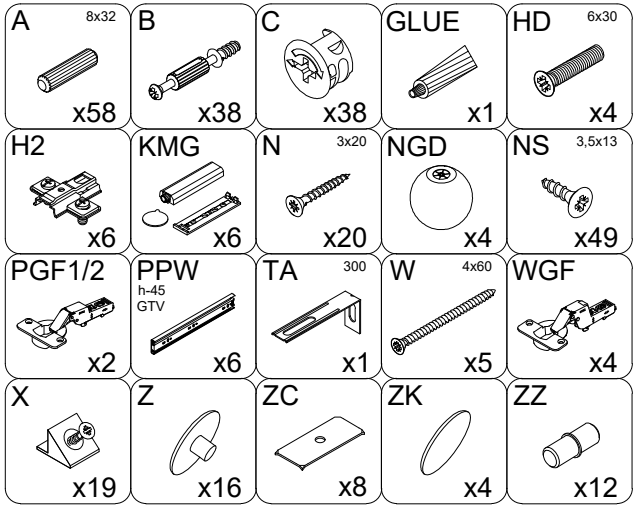

Uwaga • Upozornìní • Achtung • Attention • Caution • Figyelem
Attenzione • Opgelet • Внимание • Atenţie • Upozornenie • Dikkat

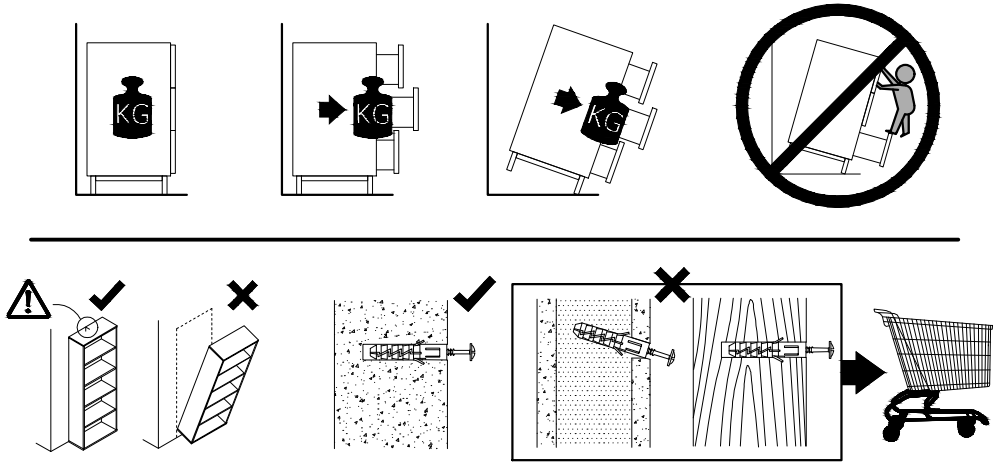

PL	Mocowanie do ściany jest jednocześnie zabezpieczeniem przed przewróceniem - koniecznie zamontować! Do niektórych rodzajów ścian koniecznie zastosować specjalne kołki mocujące.
CZ	Montáž na stěnu slouží jako ochrana proti převrhnutí - bezpodmínečně umístěte! U některých typů stěn může být zapotřebí speciální hmoždinka!
DE	Wandbefestigung dient als Kippschutz - unbedingt anbringen! bei einigen Wandtypen kann ein Spezialdübelo erforderlich sein!
GB	The wall fastening serves to prevent tipping - be absolutley sure to mount it! For certain wall types, a special wall plug may be necessary!
FR	La fixation murale sert de protection contre le basculement - à installer impérativement! Pour certains types de murs il faut des chevilles spéciales!
NL	De muurbevestiging is ook een anti-kantelbeveiliging - moet worden gemonteerd! Voor bepaalde soorten muren is het nodig speciale bevestigingspluggen te gebruiken.
IT	Il fissaggio alla parete serve da protezione anti-ribaltamento-attaccarla assolutamente! Per alcune strutture di parete può essere necessario un tassello speciale!
HU	A terméket a falhoz kel rögzíteni, különben az felborulhat! Eyges faltípusoknál speciális tiplit kell használni!
RU	Обязательно установите крепление на стене во избежание опрокидывания! Для некоторых типов стен может потребо- ваться специальный дюбель!
RO	Sistemul de fixare la perete servește ca protecție la răsturnare - de montat obligatoriu! Pentru unele tipuri de pereți este posibil să fie necesar un diblu special!
SK	Upevnenie ne stenu slúži ako ochrana proti prevráteniu - bezpodmienečne použite! Pre niektoré druhny stein môže byt' potrebná špecialna hmoždinka!
TR	Duvardaki sabitleme, devrilmeye karşı bir emniyet tedbiridir ve mutlaka monte edilmelidir! Bazi duvar tiplerinde bunun için özel bir dübel gerekli olabilir!
E	Fijarlo a la pared también protege contra vuelcos. ¡Asegúrese de instalarlo! Para algunos tipos de paredes, es necesario utilizar pasadores de montaje especiales.

Uwaga • Upozornìní • Achtung • Attention • Caution • Figyelem
Attenzione • Opgelet • Внимание • Atenţie • Upozornenie • Dikkat

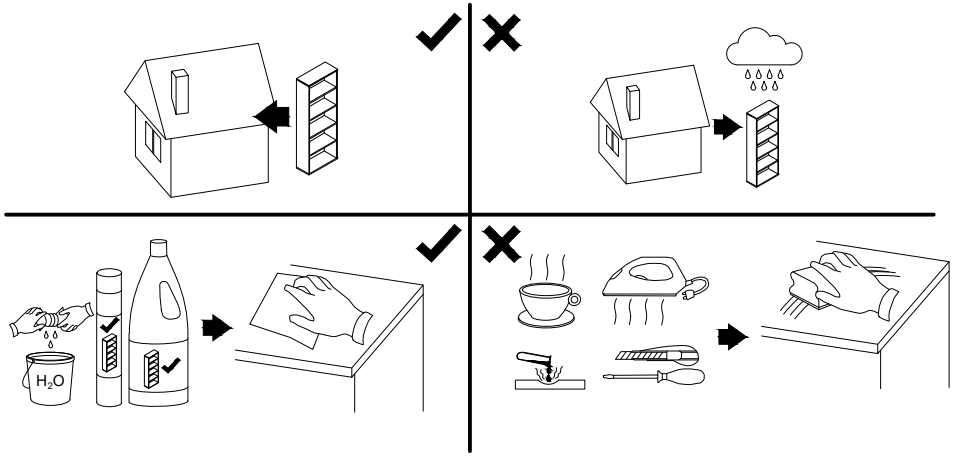

PL	Czyszczenie należy wykonać wyłącznie za pomocą ściereczki lub lekko nawilżonego ręcznika. Nie stosować środków czyszczących do szorowania.
CZ	Čistění je nutné vykonávat výhradně pomocí utěrky nebo lehce navlhčeného ručníku. Nepoužívejte čisticí prostředky obsahující abrazivní částice.
DE	Bitte nur mit einem Staubtuch oder leicht feuchtern Lappen reinigen. Keine scheuernden Putzmittel verwenden.
GB	Please only clean with a duster or damp cloth. Do no use any abrasive cleaners.
FR	Le nettoyage se fait uniquement á l'aide d'un torchon ou d'une serviette légèrement mouillée.
NL	Reinigen met een zachte doek of een licht vochtige doek. Geen schurende middelen gebruiken.
IT	Pulire esclusivamente con un panno o un asciugamano umido.
HU	A tisztítás kizárólag törlőruha vary enyhén nedvesített törölköző segítségével végezhető. Súroló hatású tisztítószereket nem szabad használni.
RU	Очищайте от пыли тряпкой или слегка влажной ветошью.Не допускается применение чистящих средств, не пред-назначеннъх для ухода за мебелью.
RO	Curățare trebuie effectuată numai cu o cârpă sau cu un prosop ușor umezit. Nu utilizați agenți de curățare abrazivi.
SK	Čistení je nutné vykonávat' výhradne pomocí utierky nebo l'ahko zvlhnutým ručníkom. Nepoužívajte čistiaci prostriedky obsahujúci abrazívni častice.
TR	Lütfen sadece bir toz beziyle veya hafif nemil yumuşak bir bezle siliniz. Aşindirici temizlik malzemeleri kullanmayiniz.
E	La limpieza debe realizarse únicamente con un paño o una toalla ligeramente humedecida. No utilizar productos de limpieza abrasivos

1

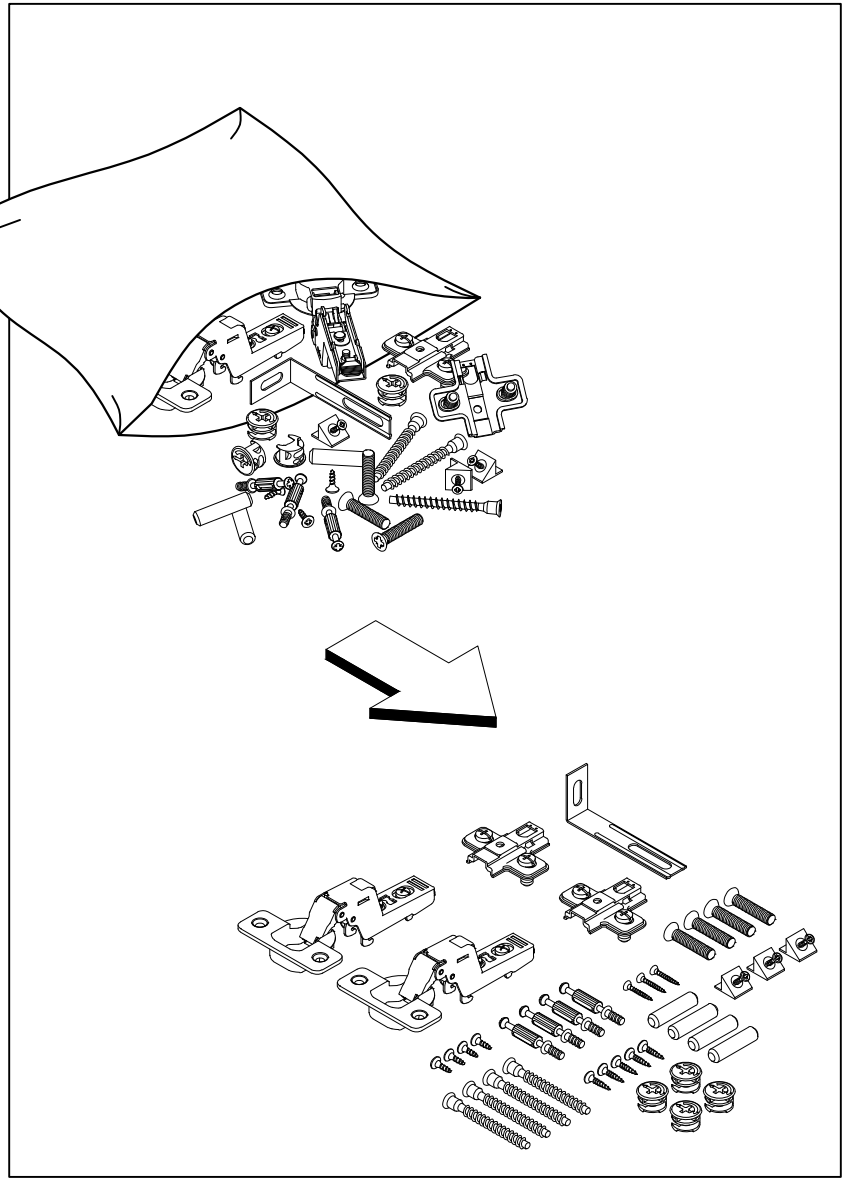

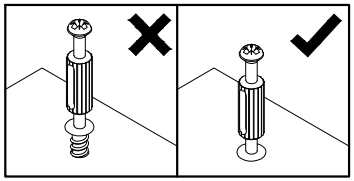

2

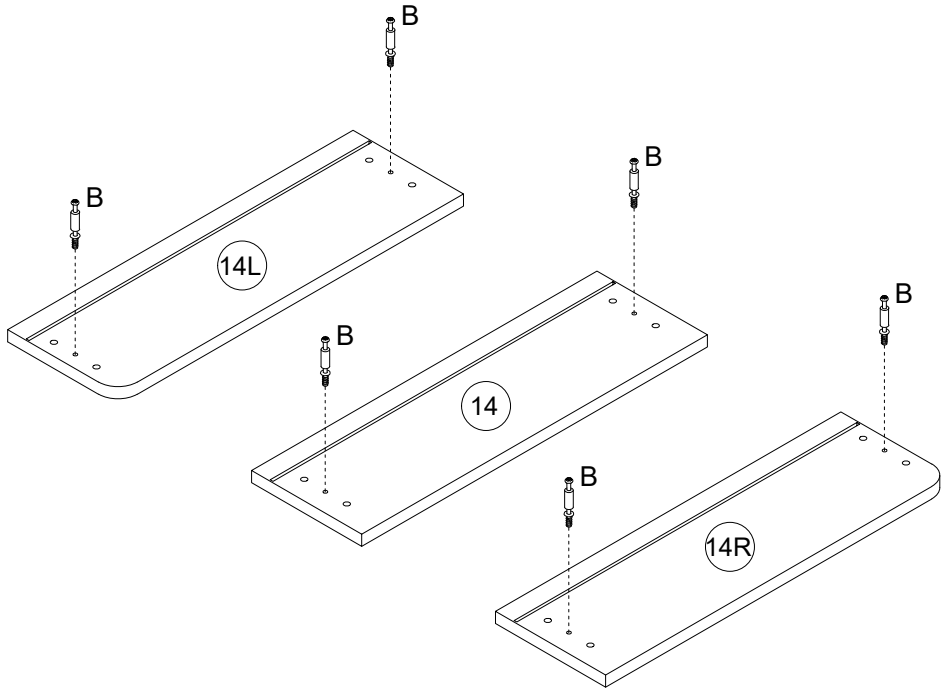

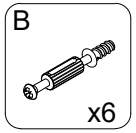

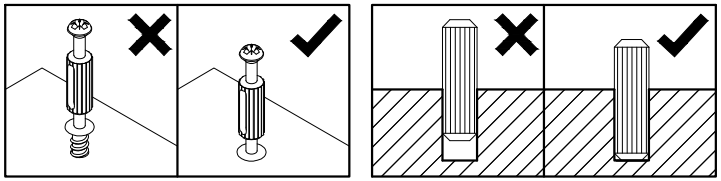

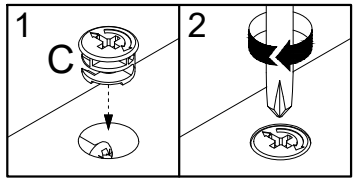
1
C
2

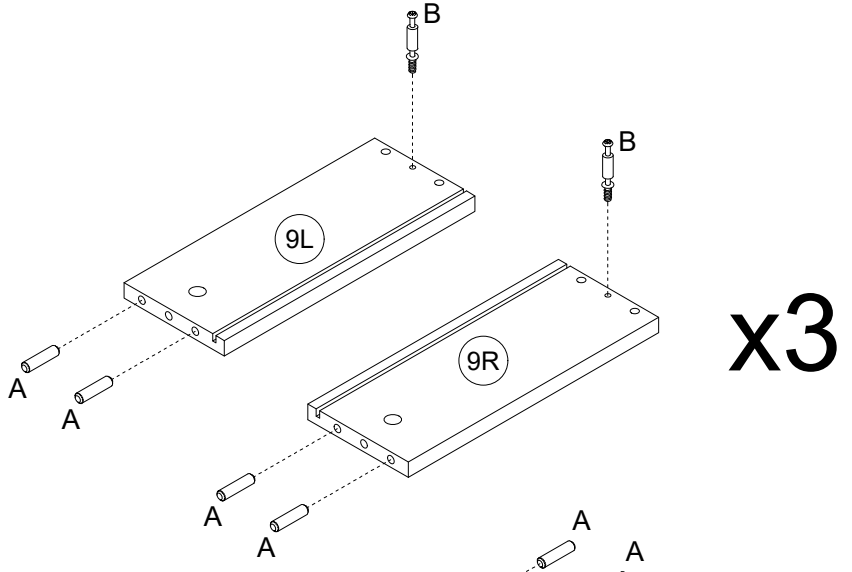
B
B
9L
9R
A
A
A
A

x3

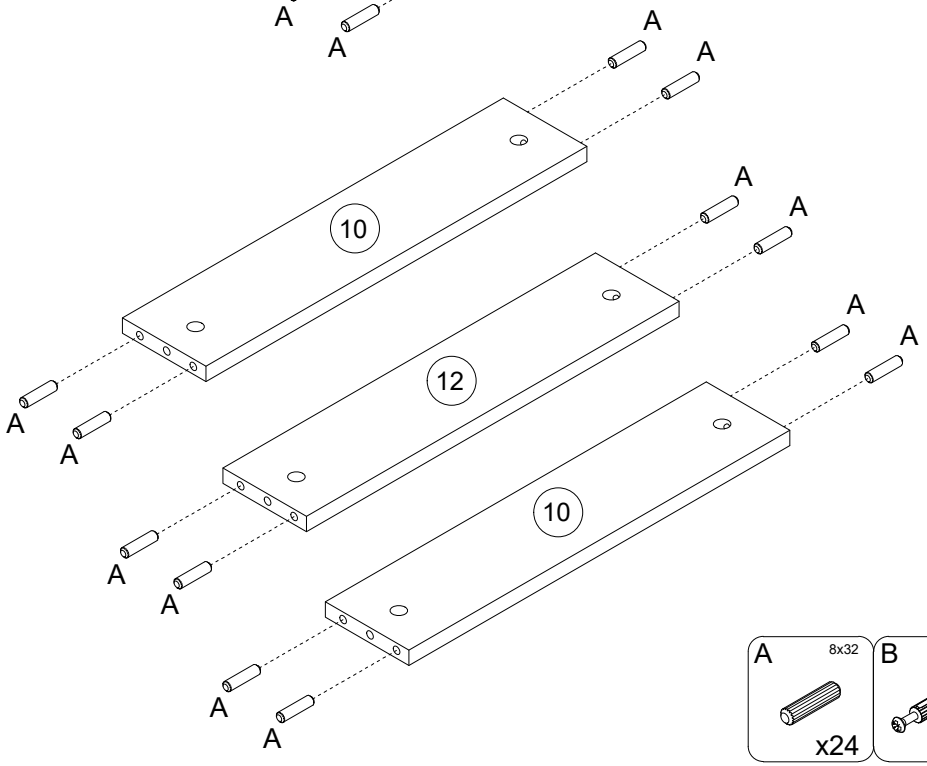
A
A
A
A
10
A
A
12
A
A
A
A
10
A
A

A
8x32
x24
B
x6

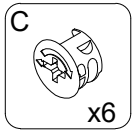
C
x6

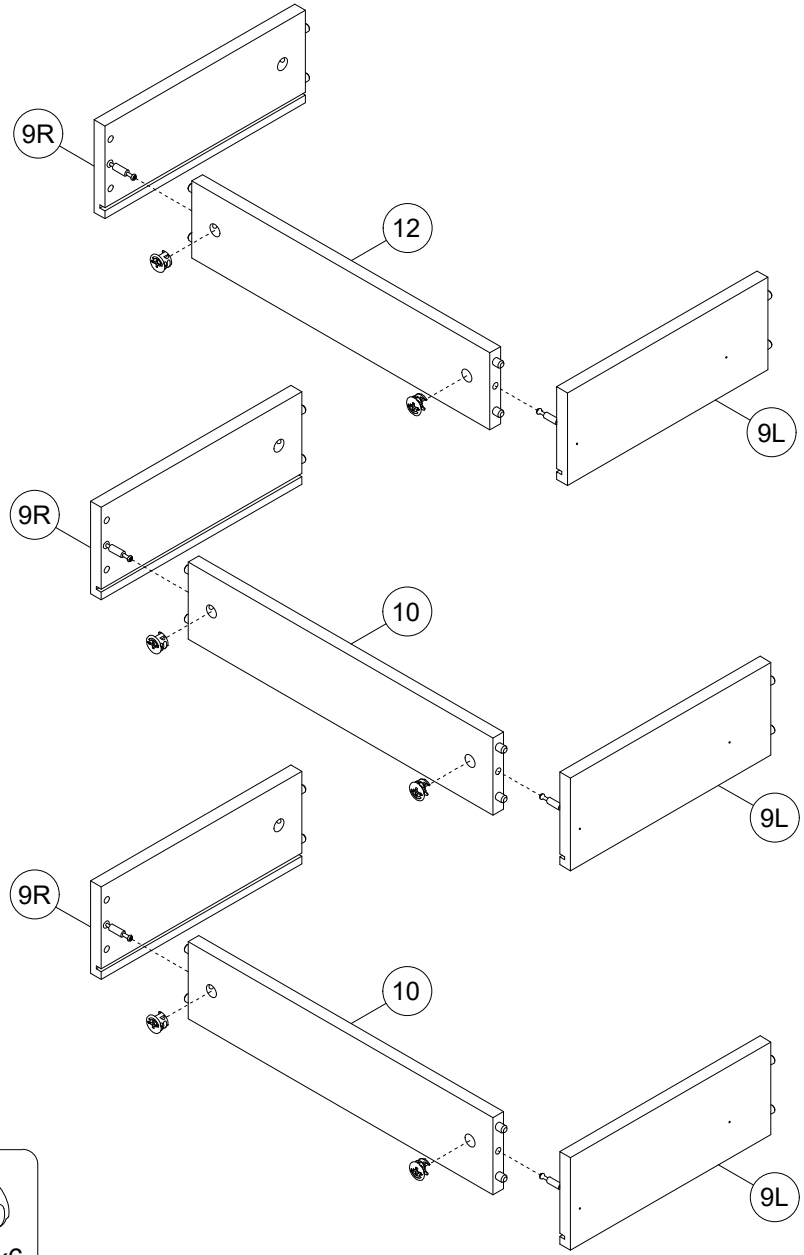
9R
12
9L
9R
10
9L
9R
10
9L

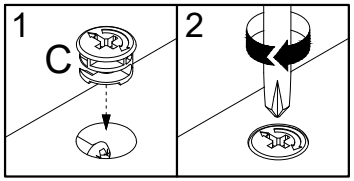
1
C
2

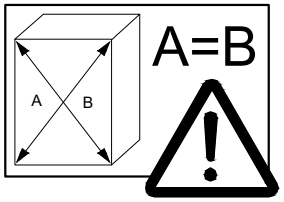
A
B
A=B

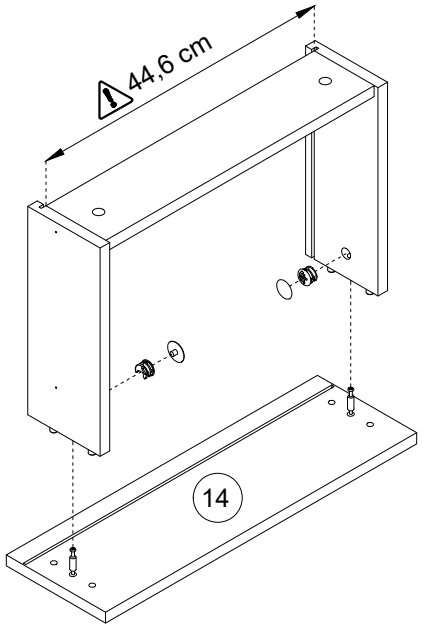
44,6 cm
14

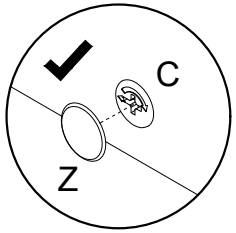
C
Z

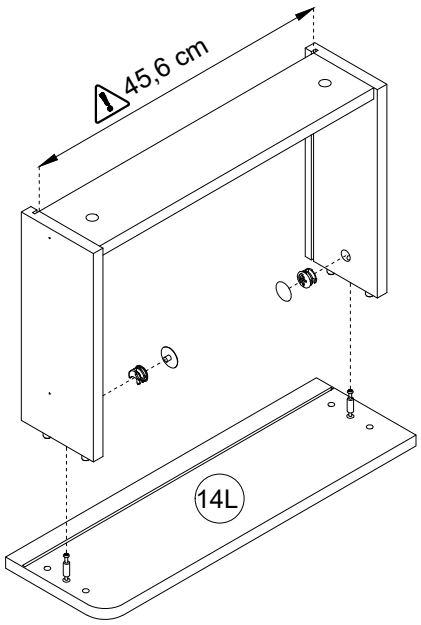
45,6 cm
14L

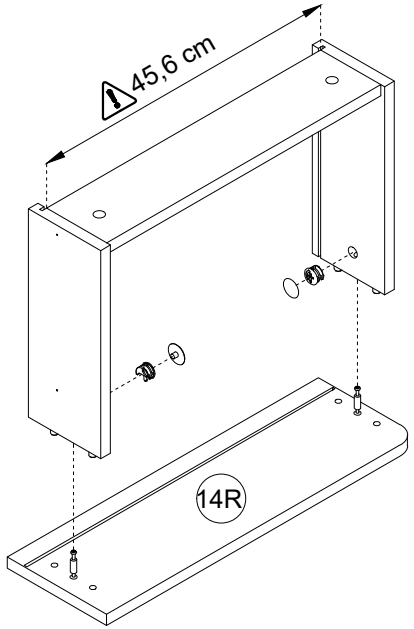
45,6 cm
14R

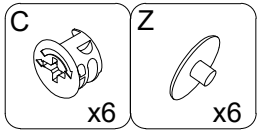
C
x6
Z
x6

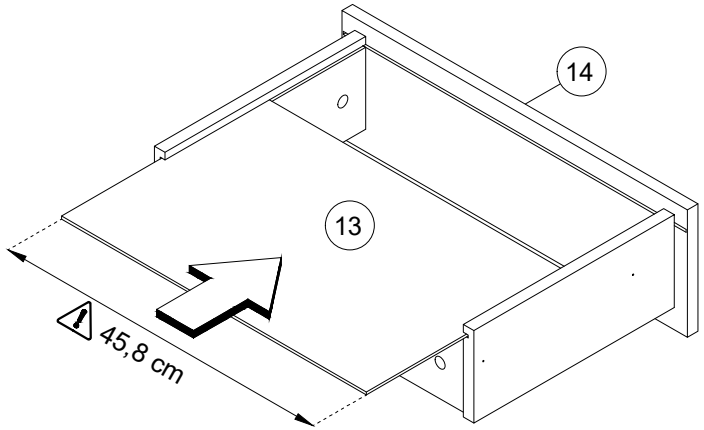
14
13
45,8 cm

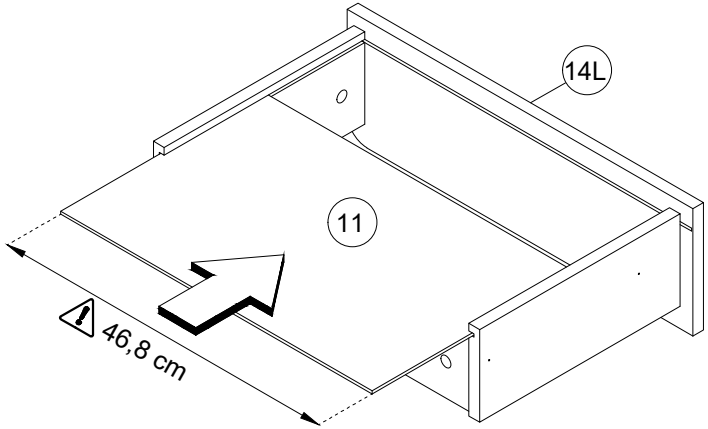
14L
11
46,8 cm

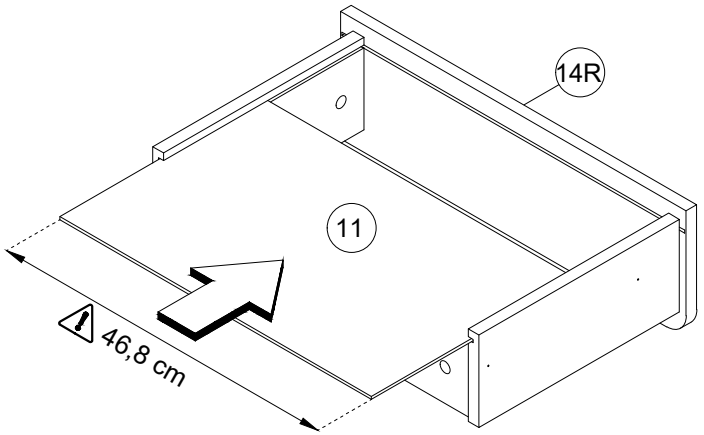
14R
11
46,8 cm

7

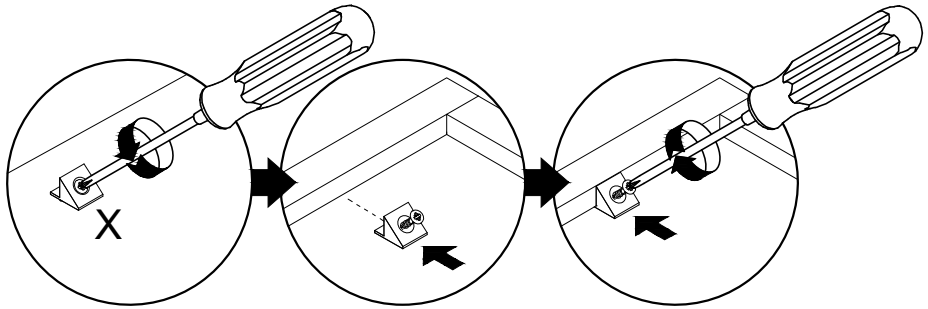

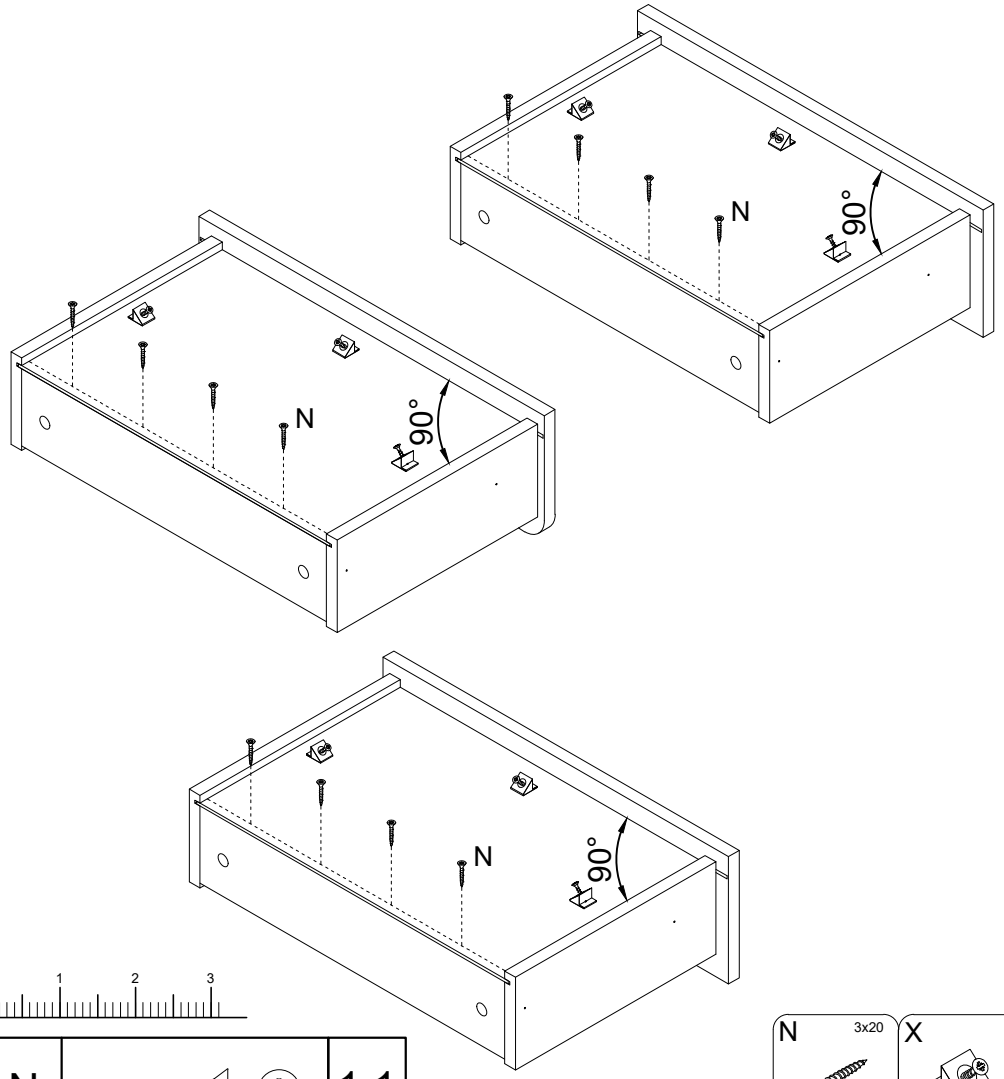

N		1:1

N 3x20	X
x12	x9

8

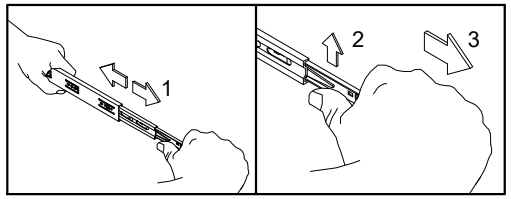

NS		1:1

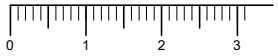

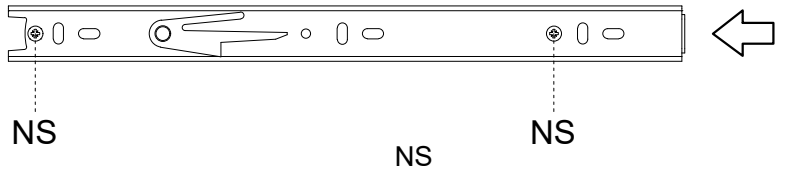

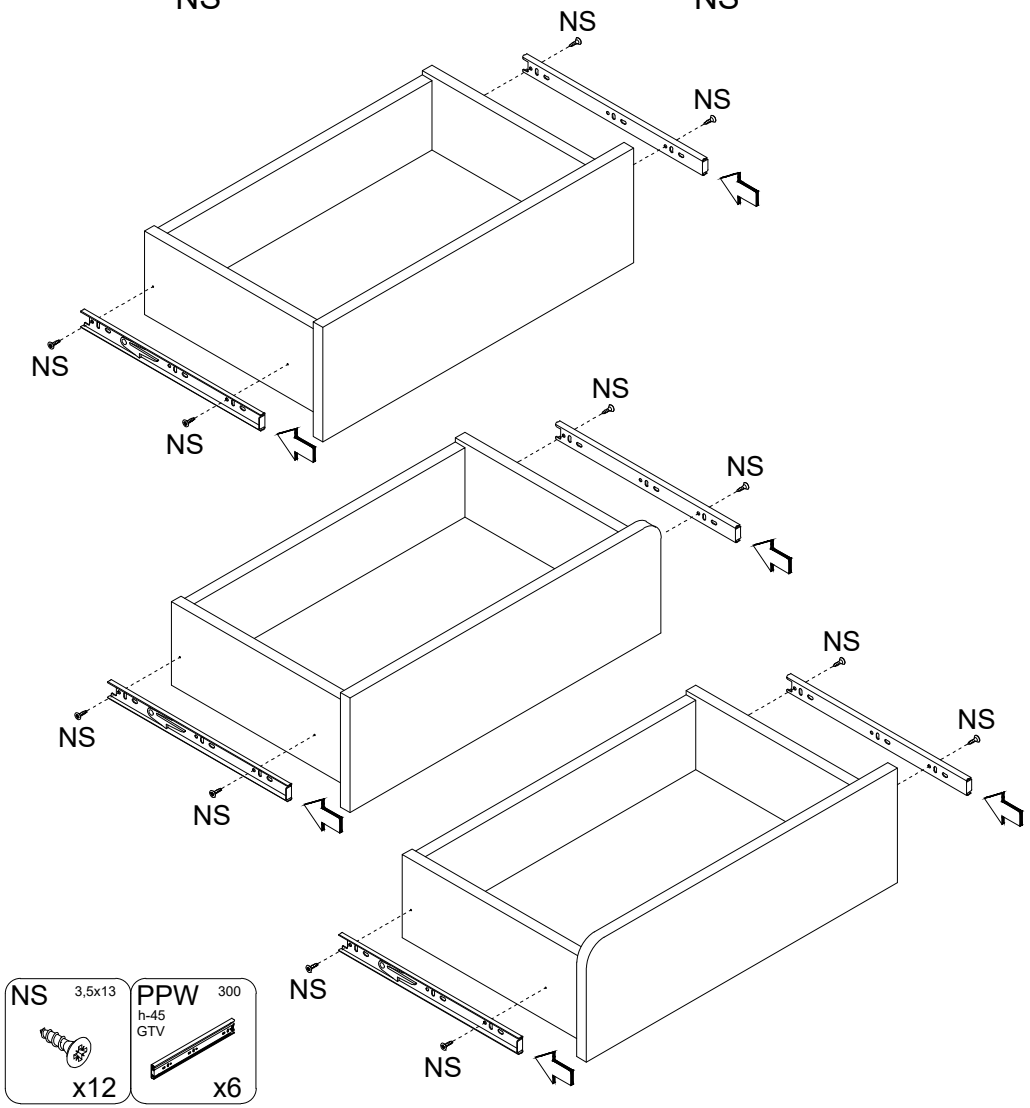

NS 3,5x13	PPW 300 h-45 GTV
x12	x6

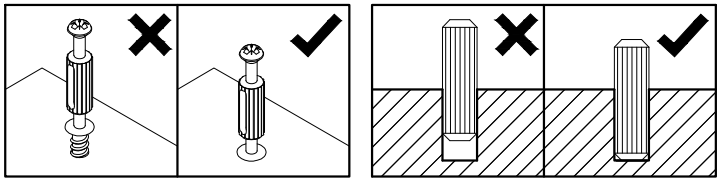

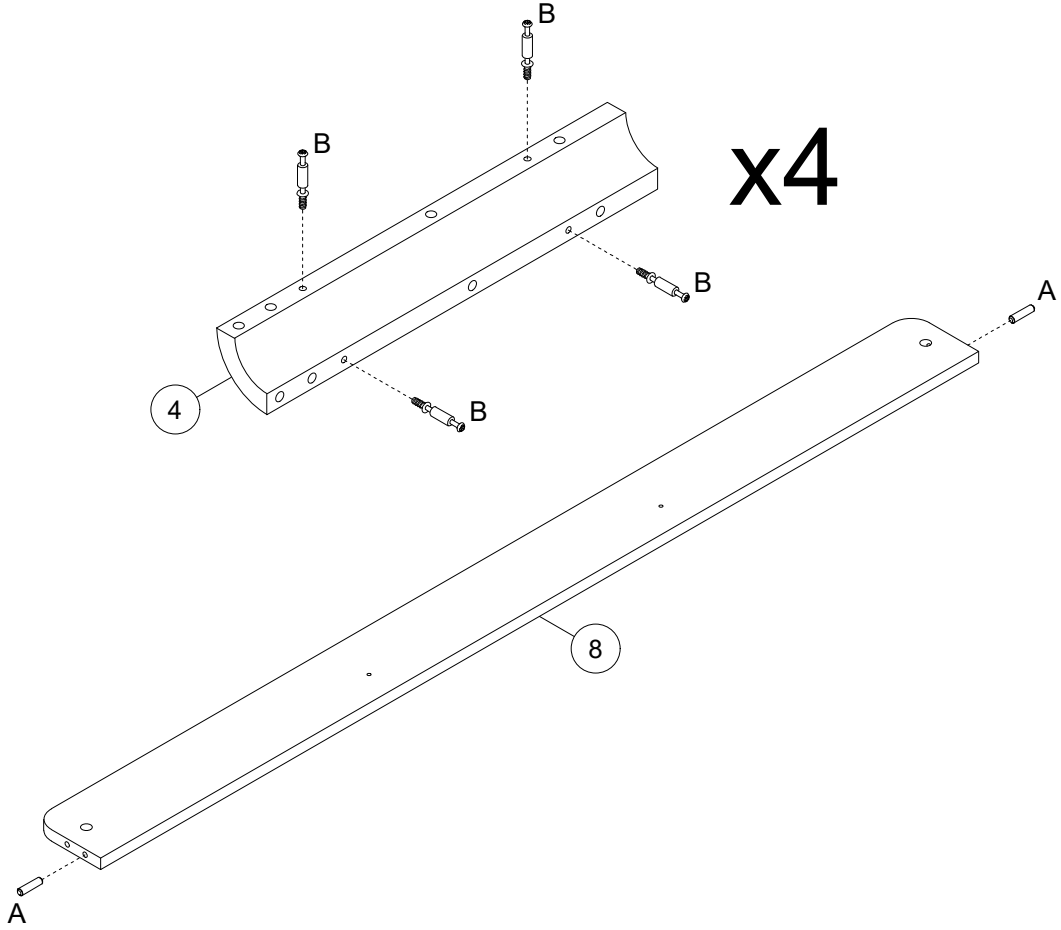
B
B
B
B
x4
A
4
8
A

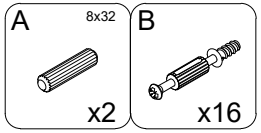
A
8x32
x2
B
x16

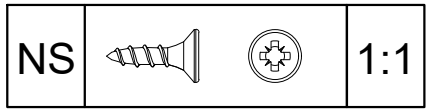
NS
1:1

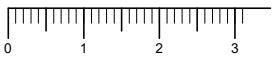
0
1
2
3

B
A
A
NS
NS
3L
A
A

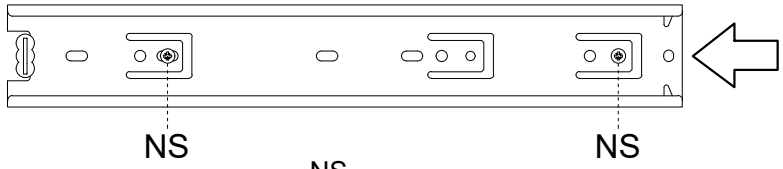
NS
NS

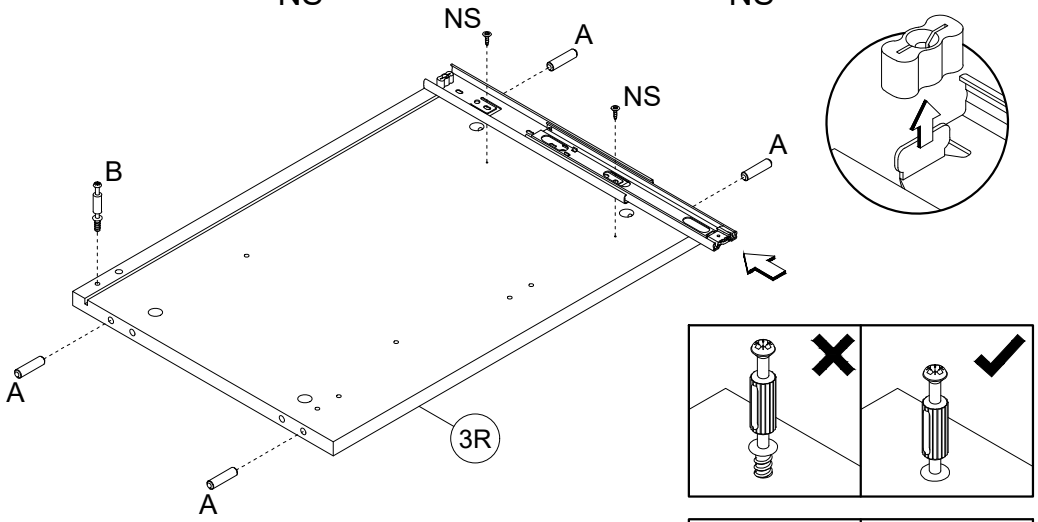
NS
A
NS
A
B
3R
A
A

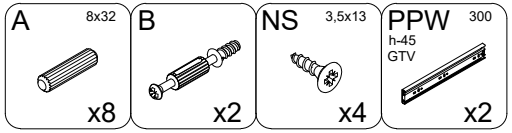
A
8x32
x8
B
x2
NS
3,5x13
x4
PPW
300
h-45
GTV
x2

11

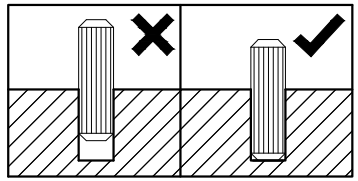

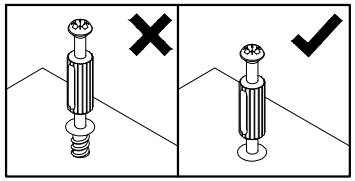

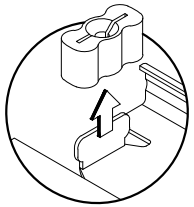

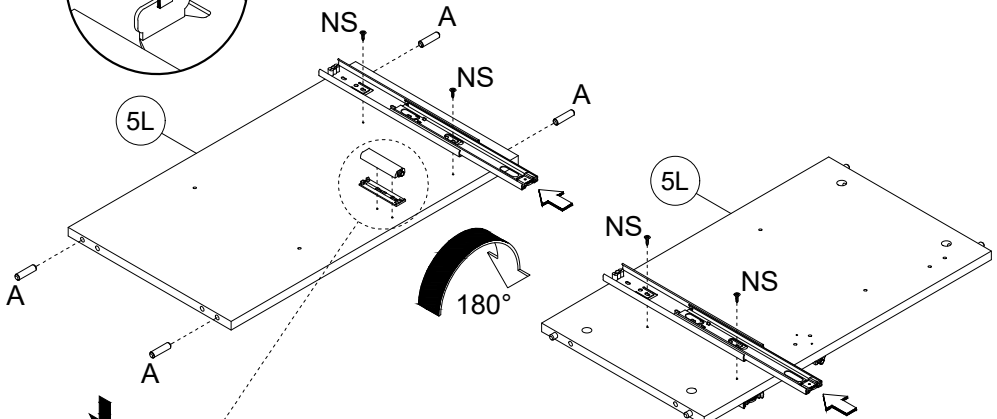
NS
A
NS
A
5L
A
A
180°
5L
NS
NS

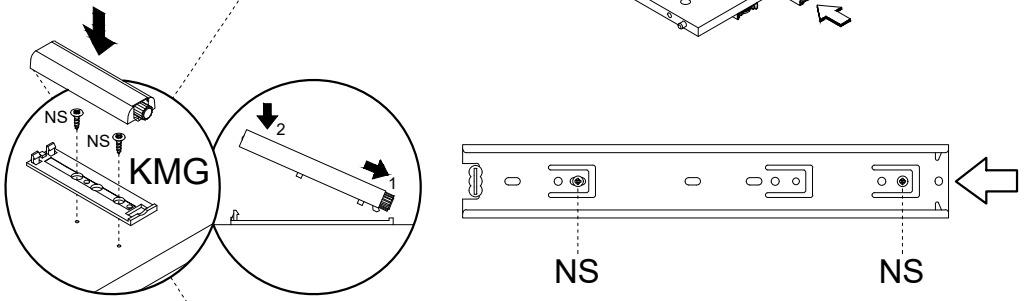
NS
NS
KMG
2
1
NS
NS

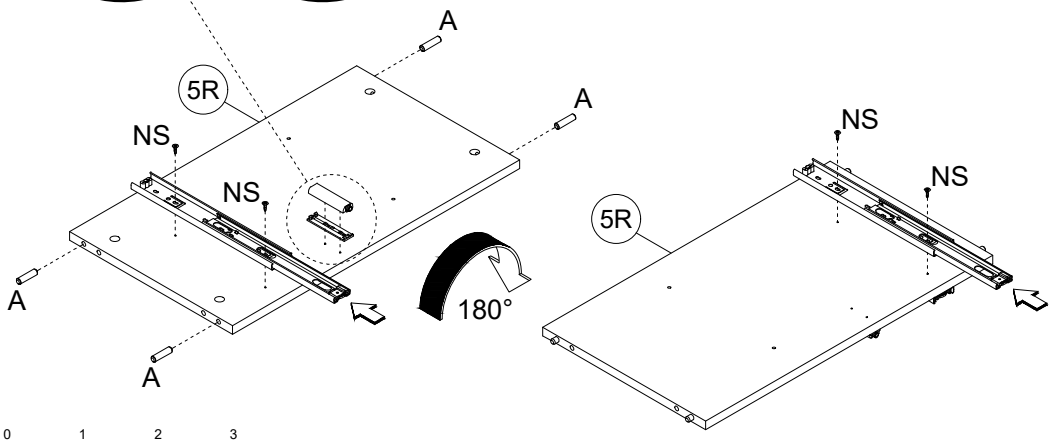
A
5R
A
NS
NS
A
A
180°
5R
NS
NS

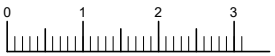
0
1
2
3

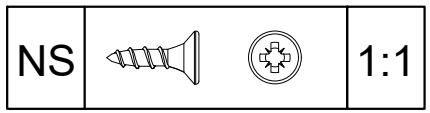
NS
1:1

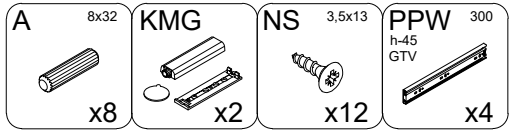
A
8x32
x8
KMG
x2
NS
3,5x13
x12
PPW
300
h-45
GTV
x4

12

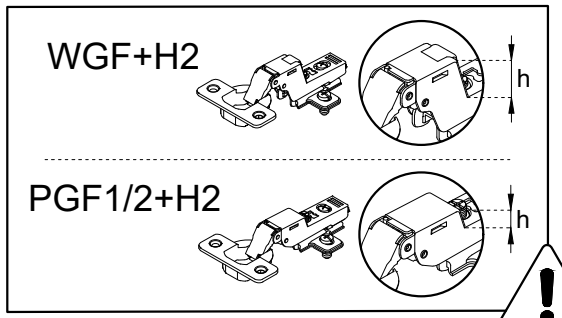
WGF+H2
h
PGF1/2+H2
h

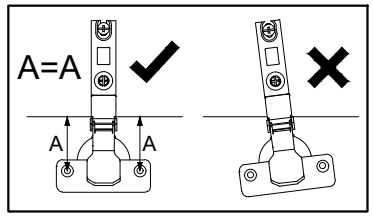
A=A
A
A

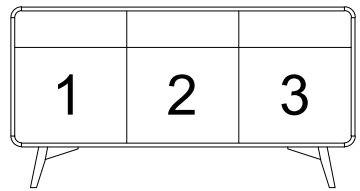
1
2
3

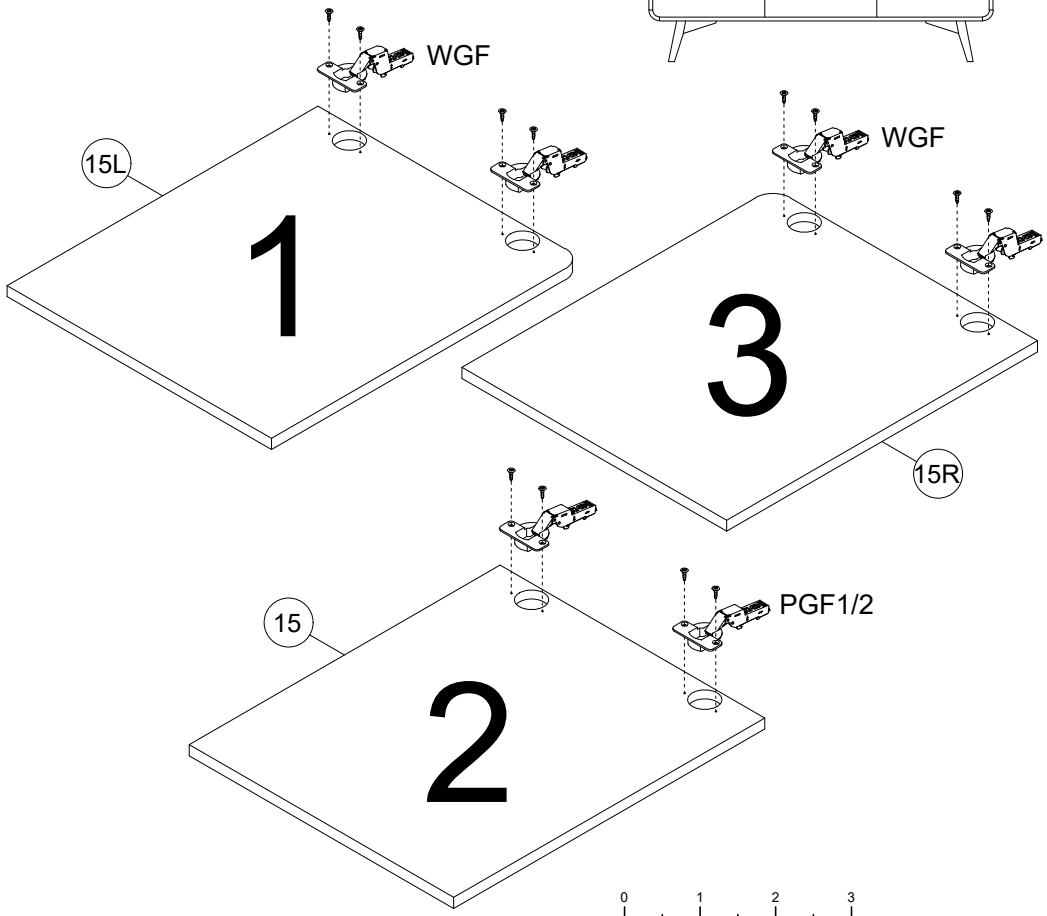
WGF
15L
1
WGF
3
15R
15
2
PGF1/2

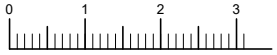
0
1
2
3

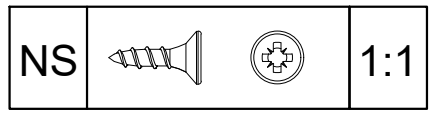
NS
1:1

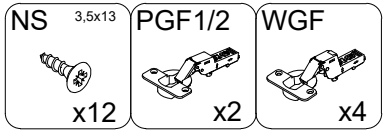
NS
3,5x13
x12
PGF1/2
x2
WGF
x4

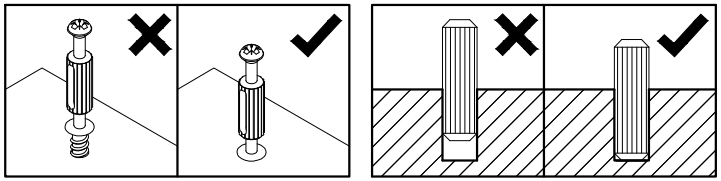

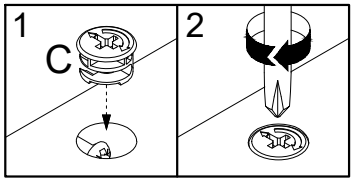

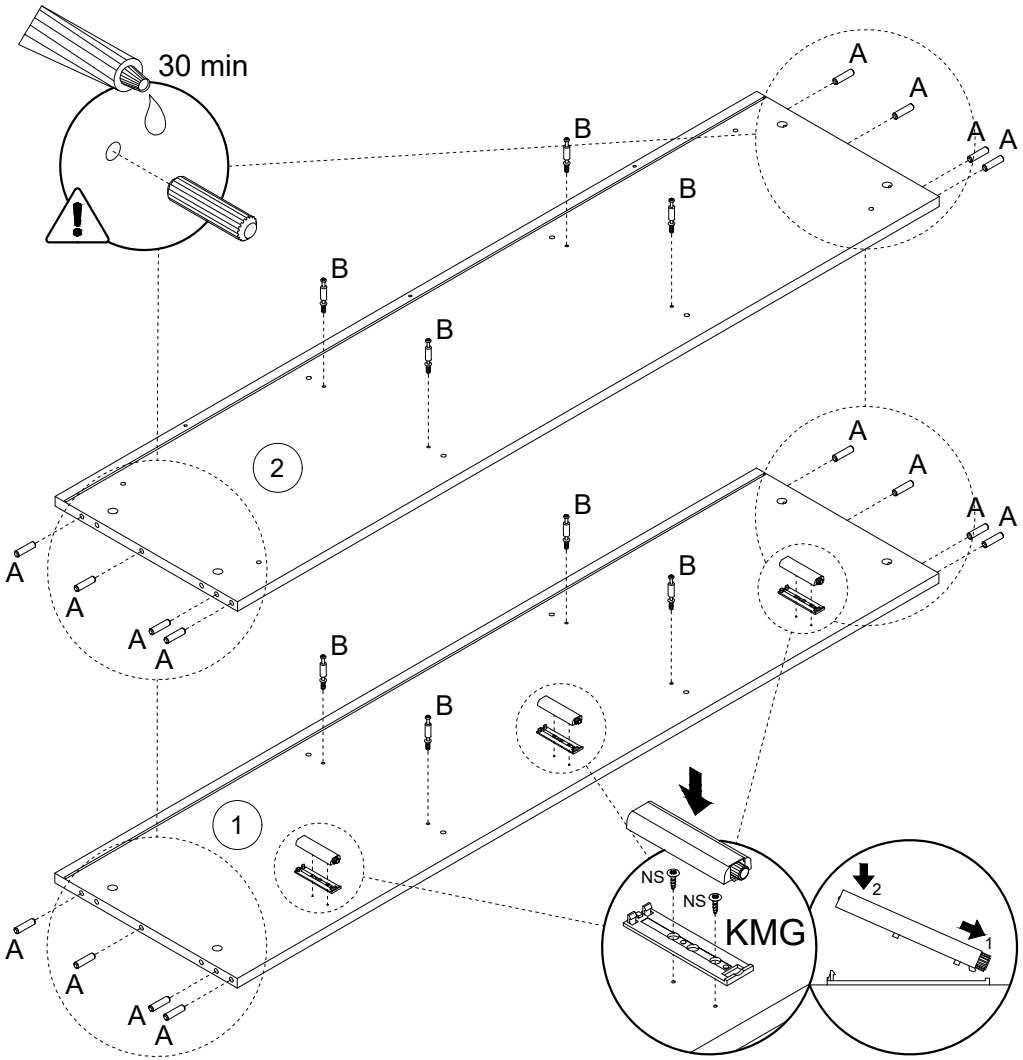

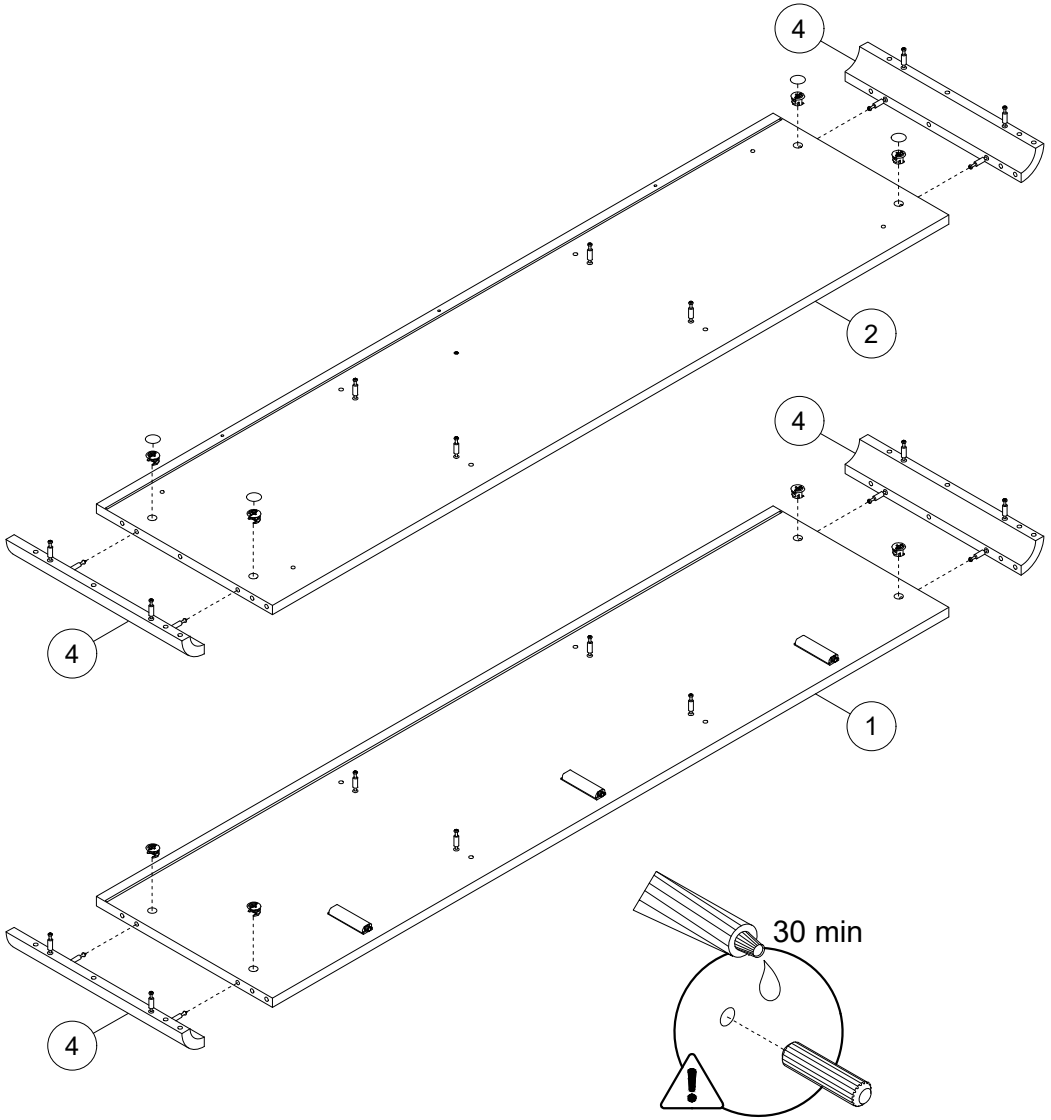

A 8x32	B	GLUE	KMG	NS 3,5x13
x16	x8	x1	x3	x6

C	GLUE	Z
x8	x1	x4

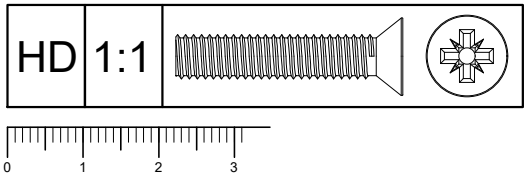
HD
1:1
0
1
2
3

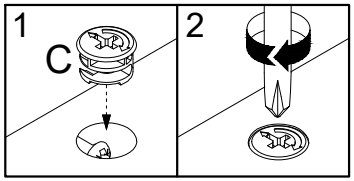
1
C
2

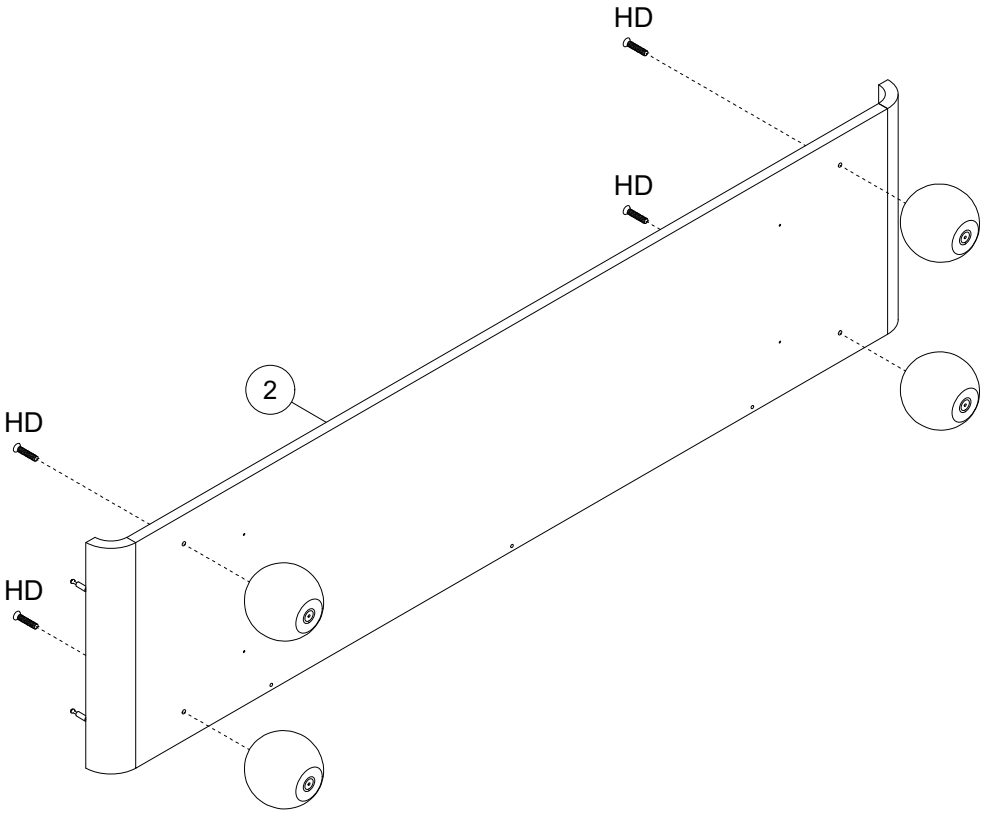
HD
HD
2
HD
HD

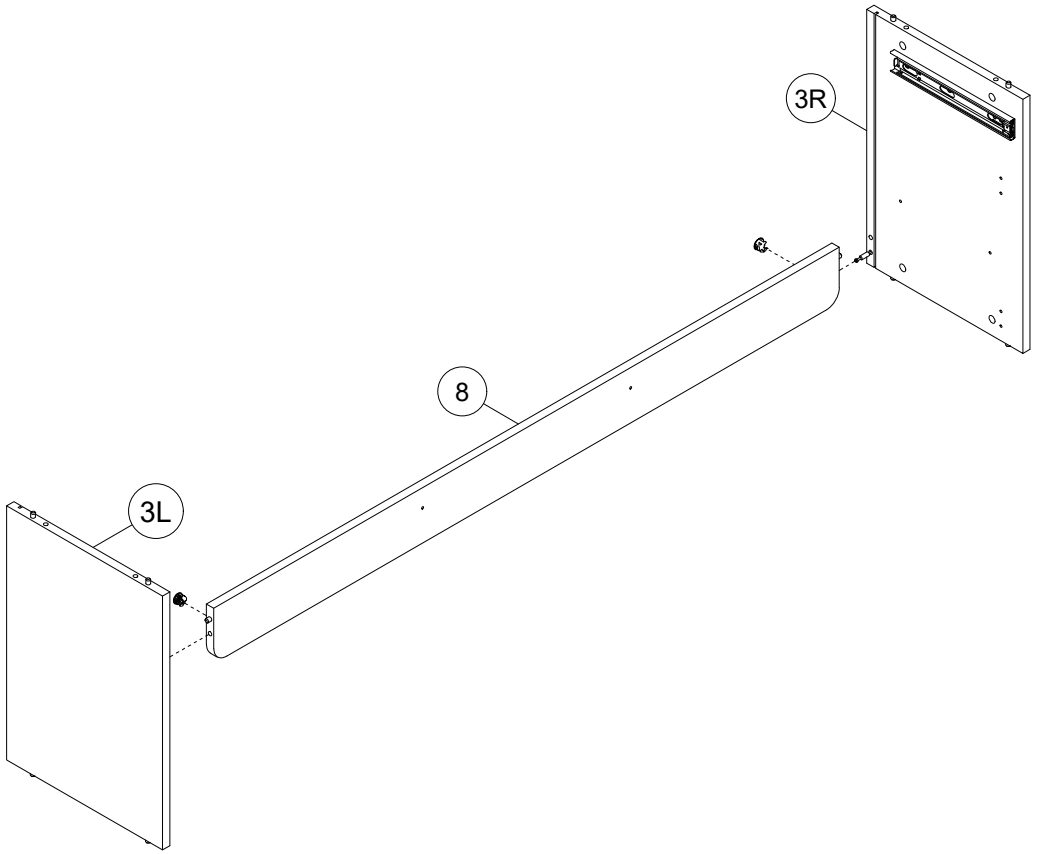
3R
8
3L

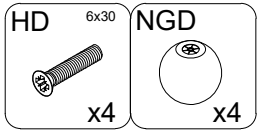
HD
6x30
x4
NGD
x4

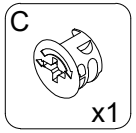
C
x1

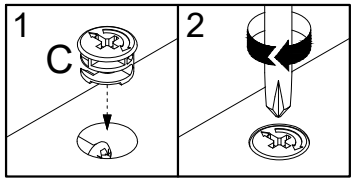
1
C
2

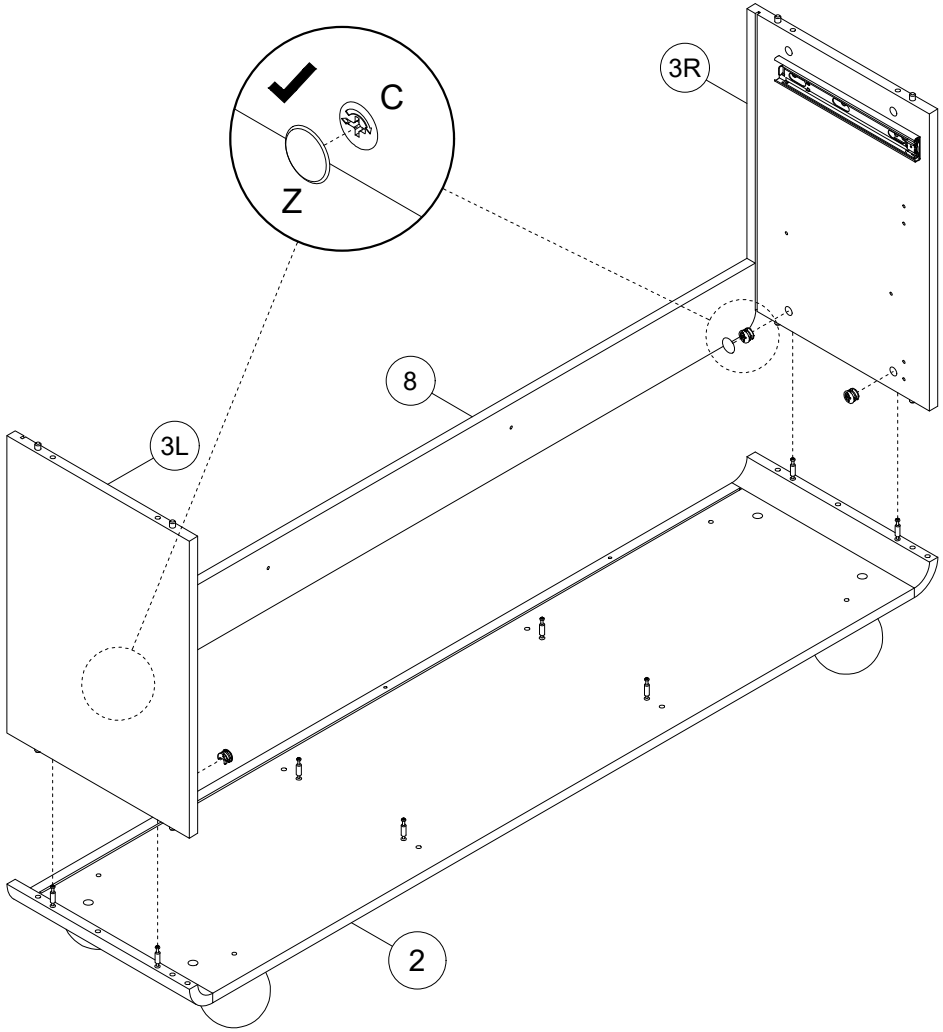
C
Z
3R
8
3L
2

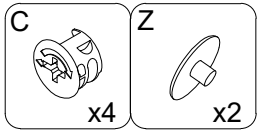
C
x4
Z
x2

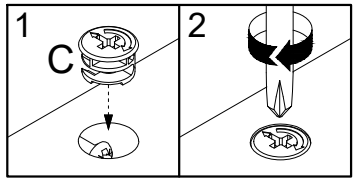
1
C
2

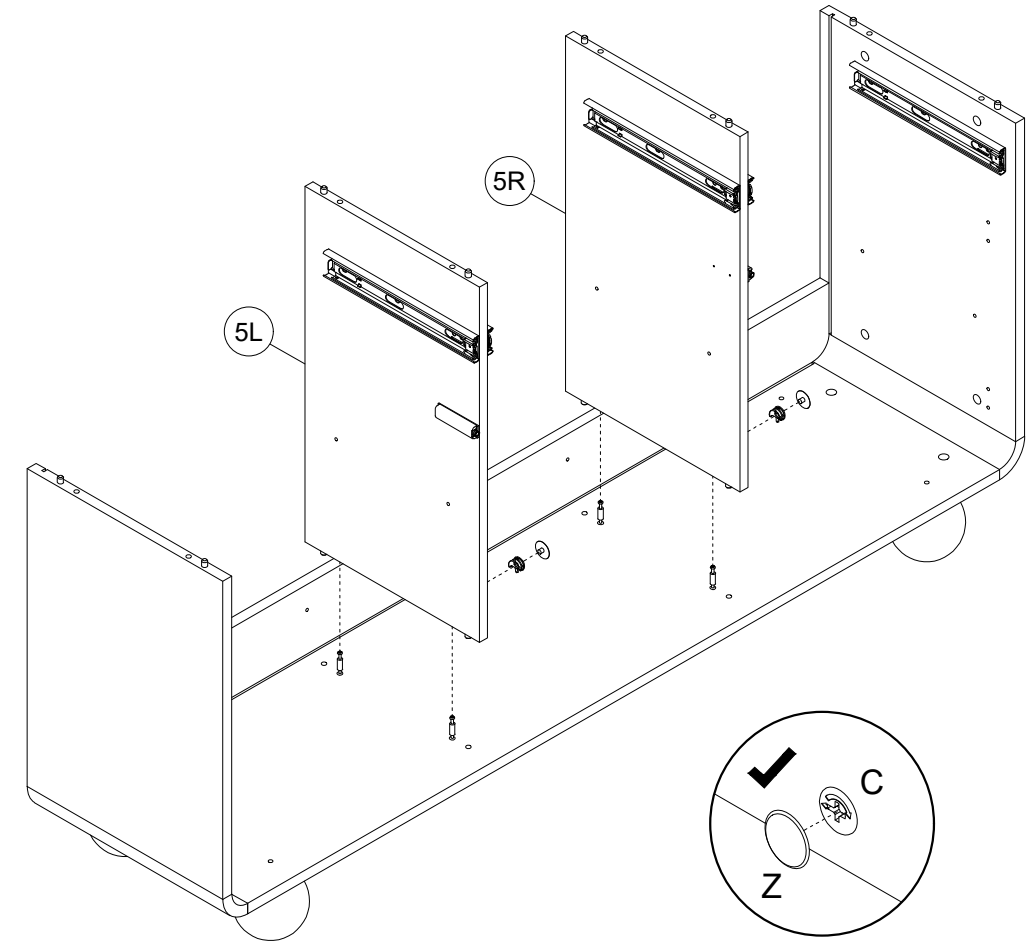
5R
5L
C
Z

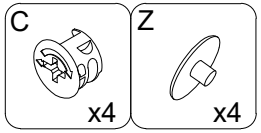
C
x4
Z
x4

19

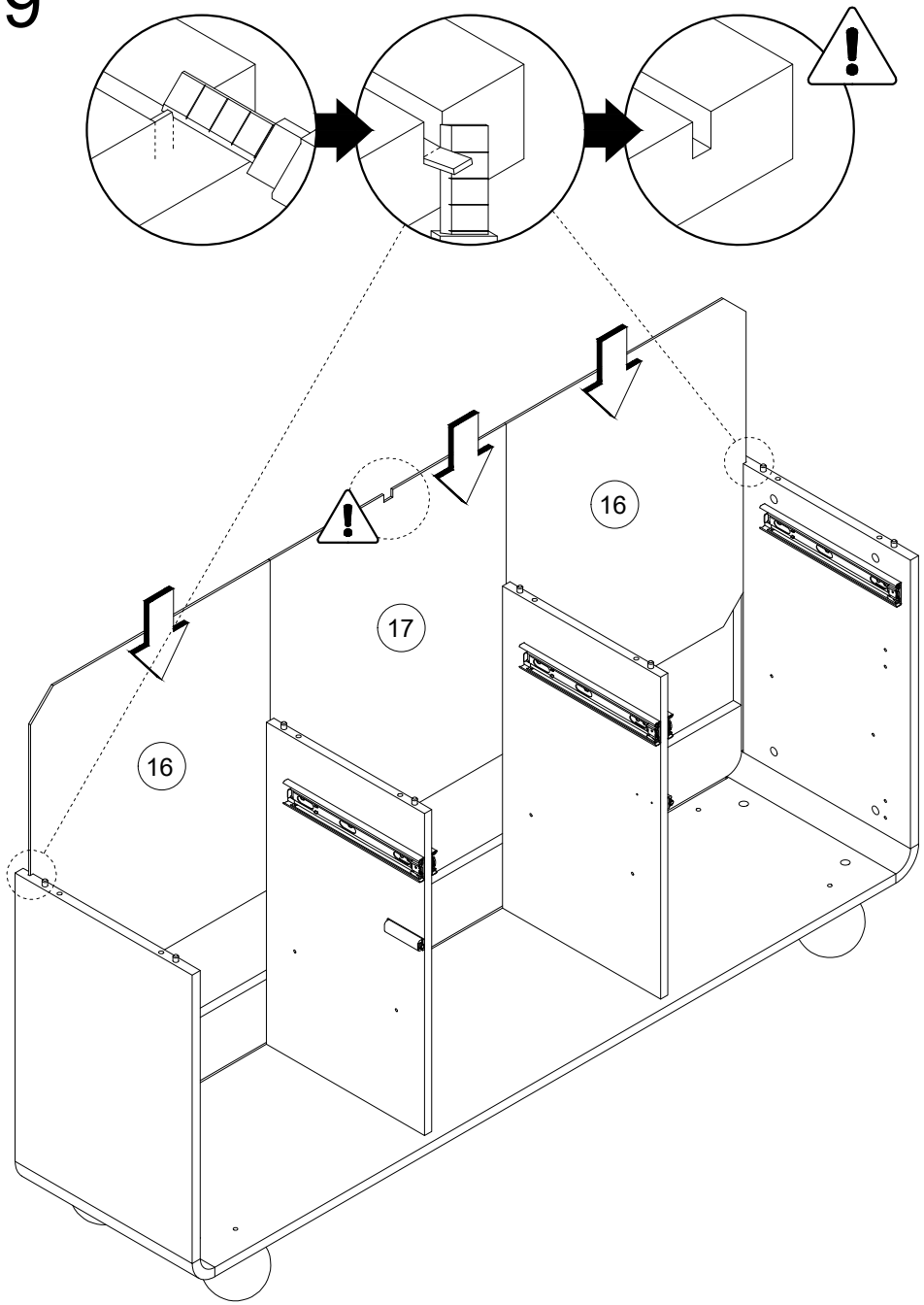

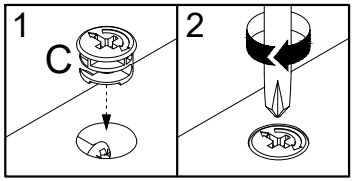

20

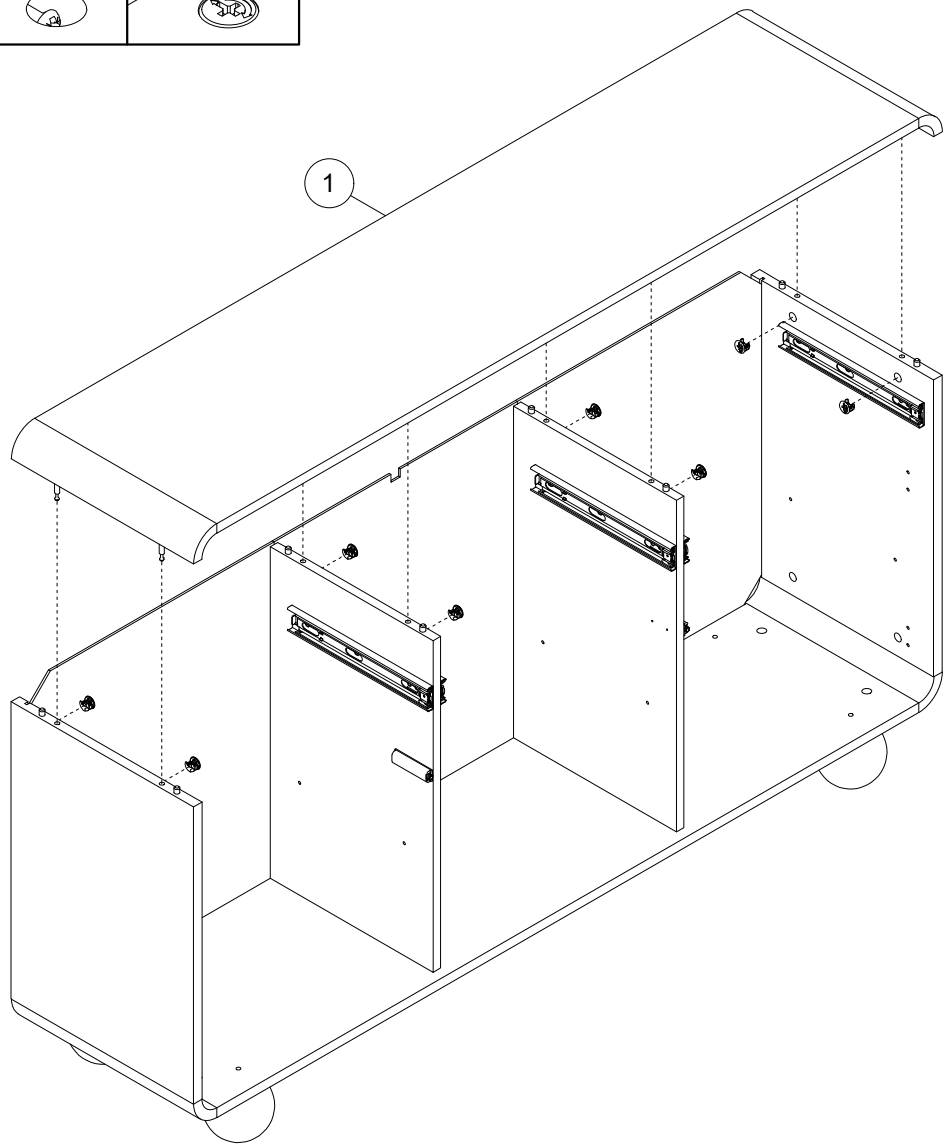

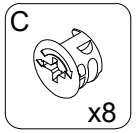

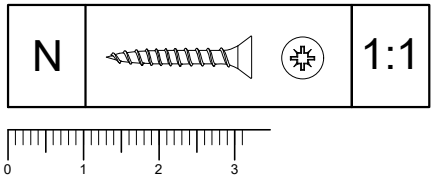
N
1:1
0
1
2
3

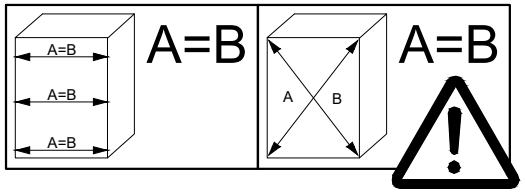
A=B
A=B
A=B
A=B
A
B

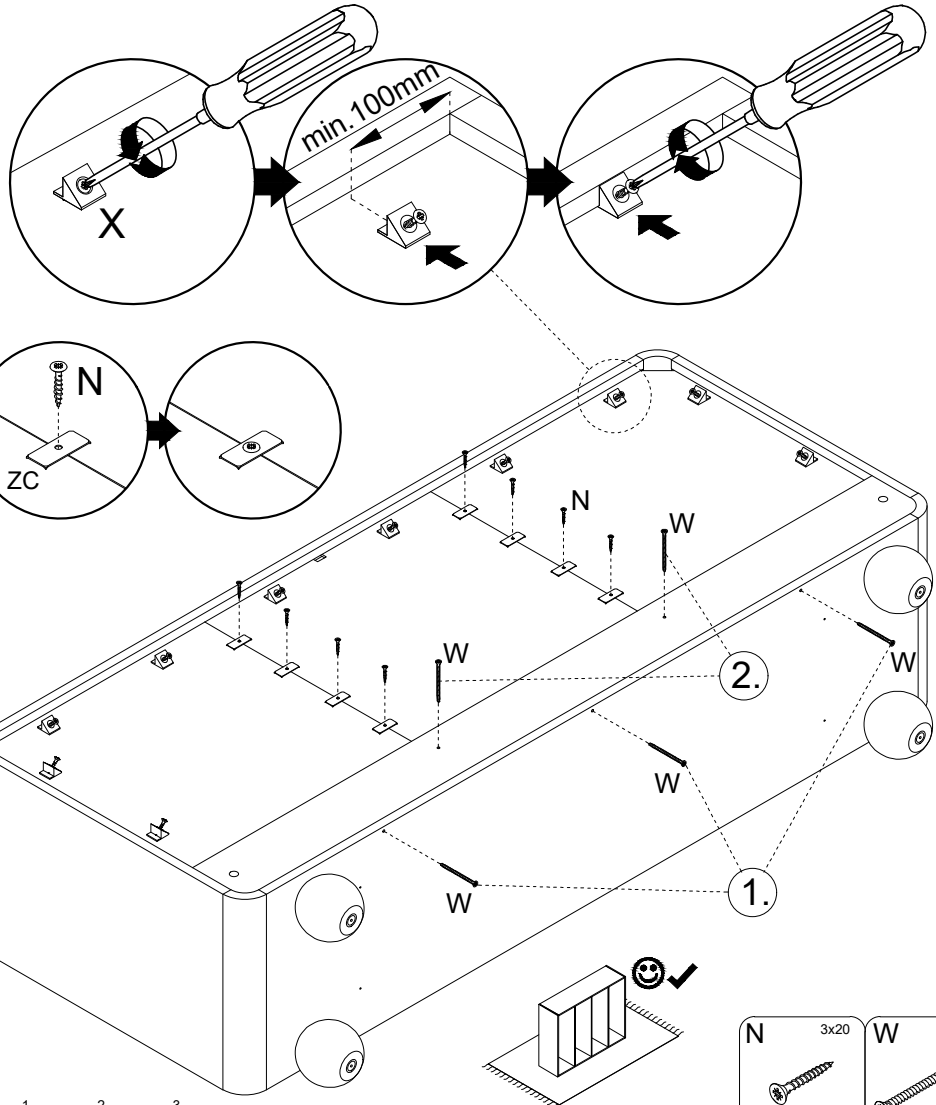
X
min.100mm
N
ZC
N
W
W
W
W
W
2.
1.
0
1
2
3

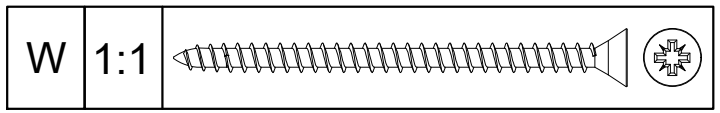
W
1:1

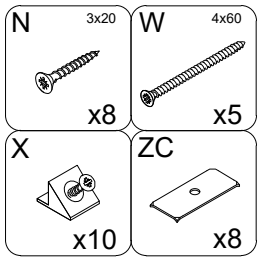
N
3x20
x8
W
4x60
x5
X
x10
ZC
x8

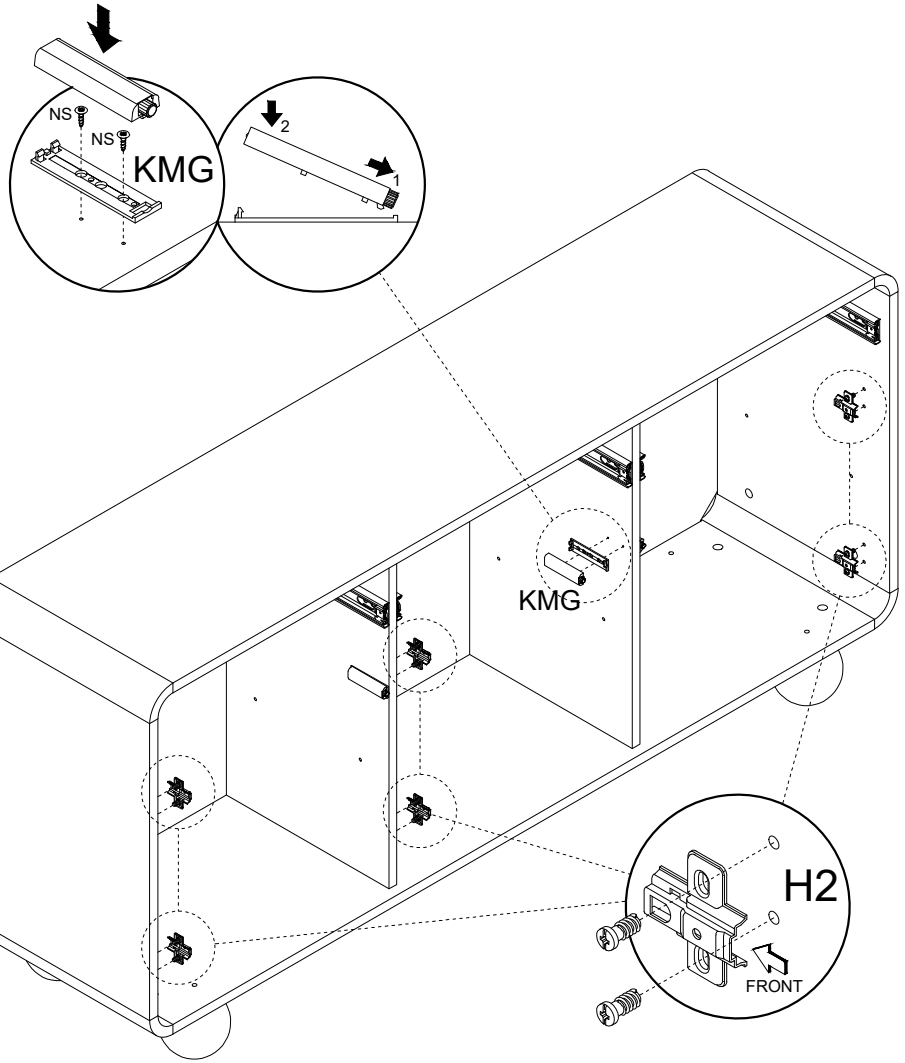
NS
NS
KMG
2
1
KMG
H2
FRONT

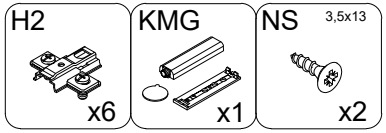
H2
x6
KMG
x1
NS
3,5x13
x2

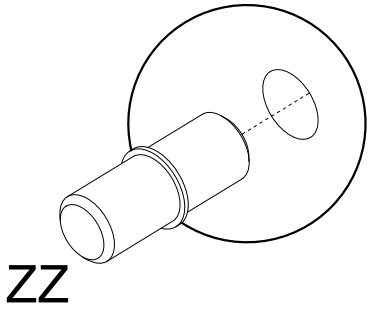
ZZ

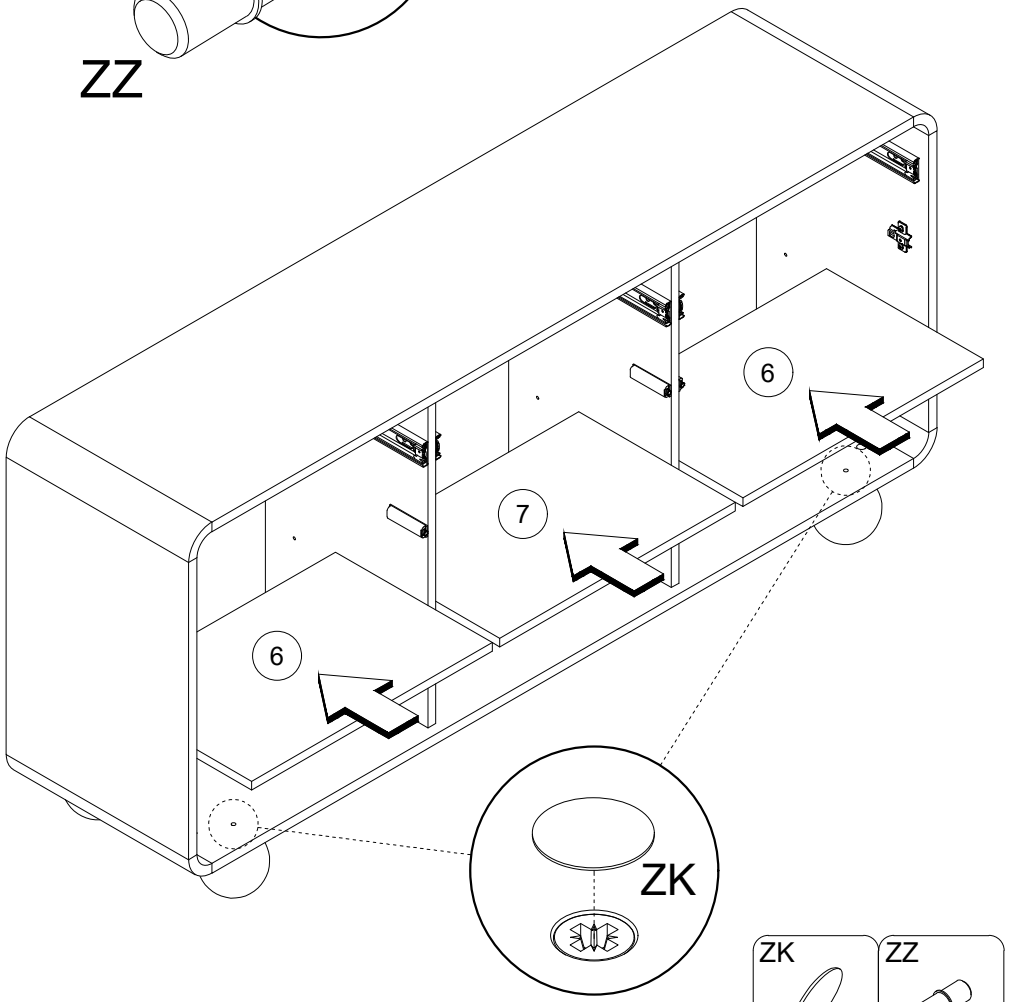
6
7
6
ZK

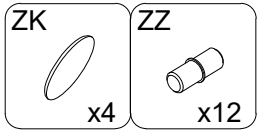
ZK
x4

ZZ
x12

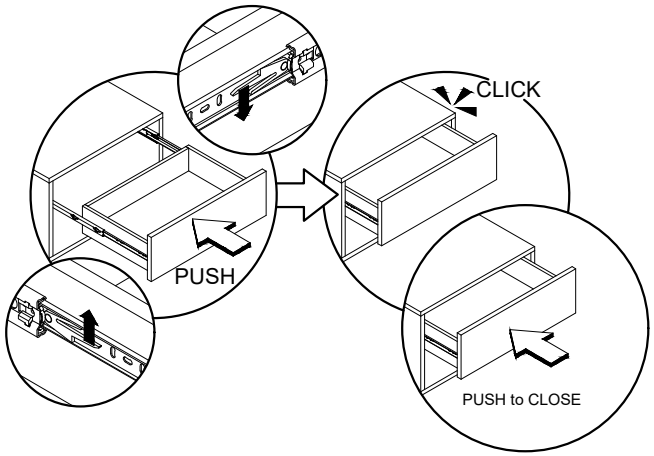
CLICK
PUSH
PUSH to CLOSE

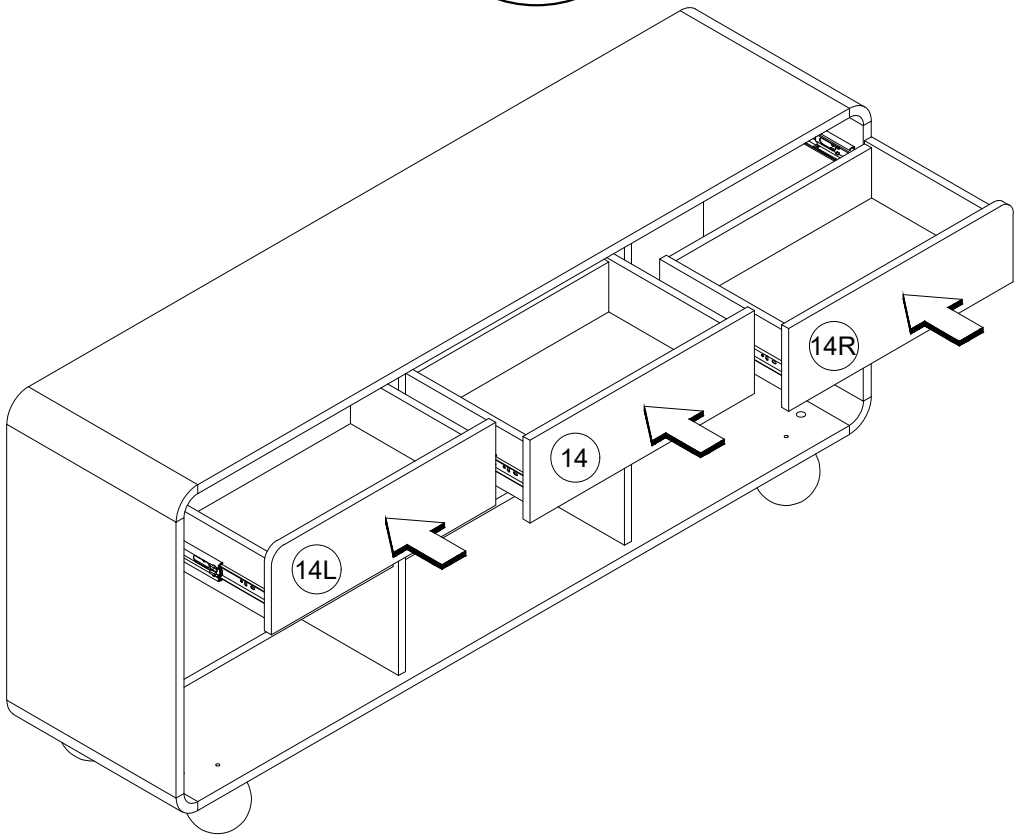
14R
14
14L

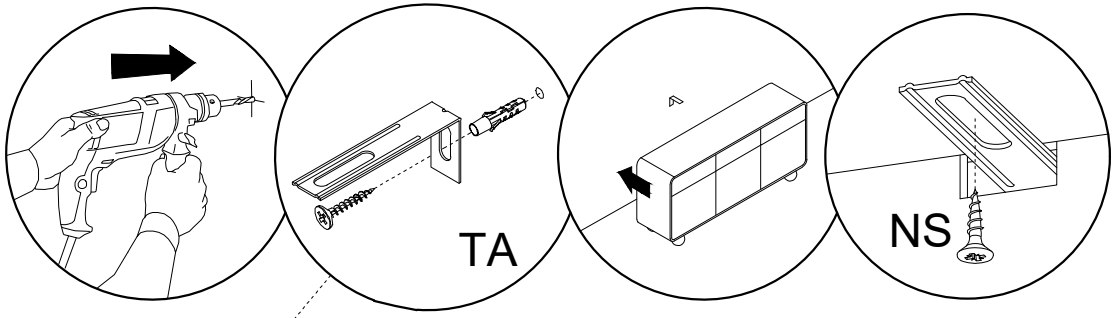
TA
NS

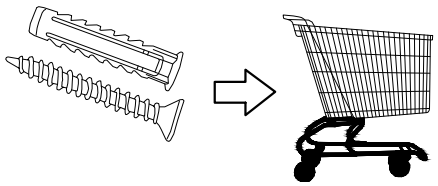

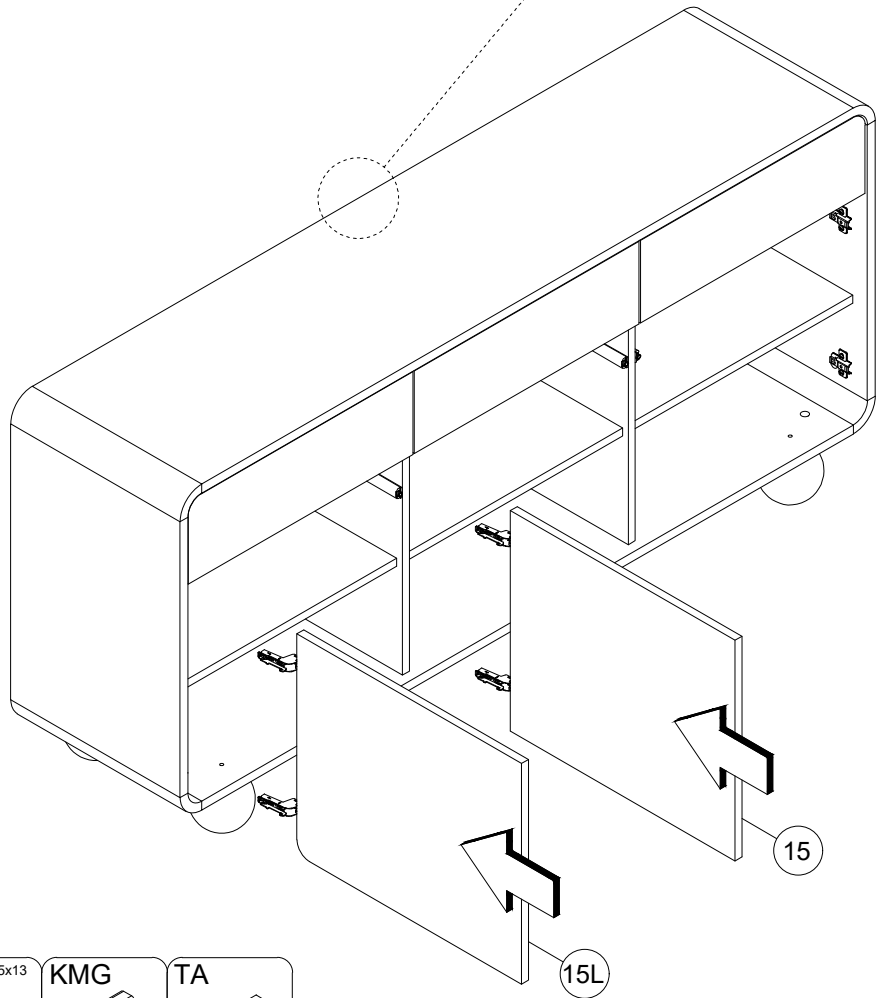
15
15L

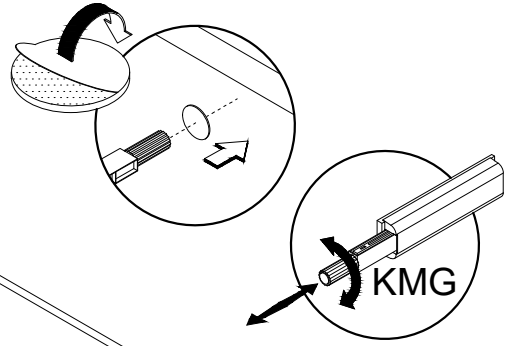
KMG

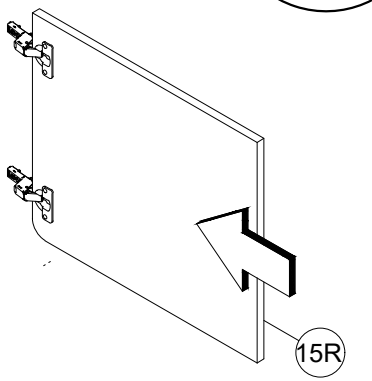
15R

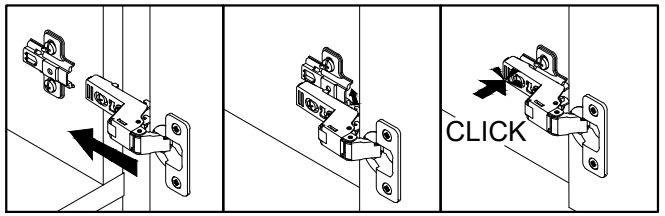
CLICK

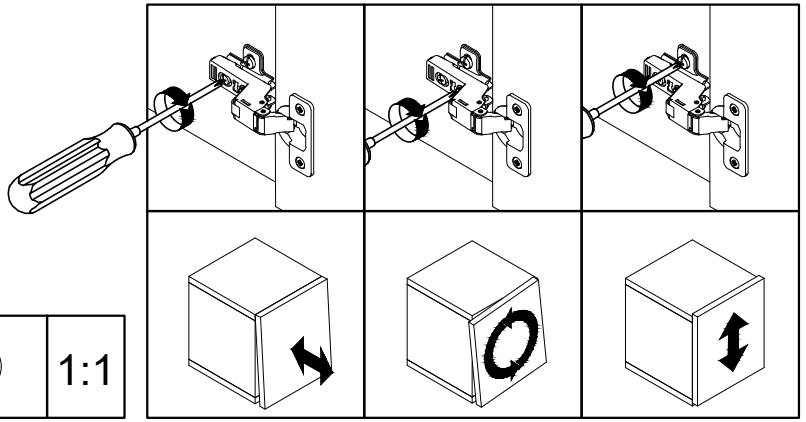

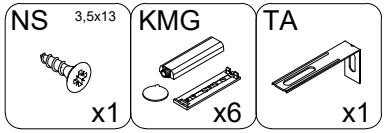
NS 3,5x13
x1
KMG
x6
TA
x1

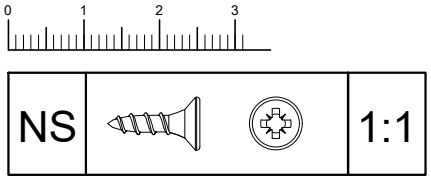
0
1
2
3
NS
1:1